ZAŁOŻENIA TECHNICZNE MONTAŻU UNITÓW

(3.1.2023)

Montaż unitów stomatologicznych sprzedawanych przez firmę Stern Weber Polska przeprowadza autoryzowany serwis firmy STERN WEBER POLSKA.

Przed przystąpieniem do przygotowania gabinetu do montażu unitu prosimy o zapoznanie się z poniższymi wskazówkami.

Przed montażem klient jest zobowiązany do wykonania we własnym zakresie przyłączy instalacyjnych według dołączonej dokumentacji.

1. Instalację odpływową-kanalizację (**A**) należy wykonać z rur kanalizacyjnych o średnicy 32 mm, 40 mm lub 50 mm z minimalnym spadkiem 1%. Instalację należy zakończyć pod skrzynką montażową (wg rysunku) kielichem max 20 mm nad gotową posadzkę.
2. Instalację ssącą (**B**) należy wykonać z rur kanalizacyjnych o średnicy 40mm lub po uzgodnieniu z serwisem 32 mm z łagodnymi zakrętami. Równolegle z rurą ssącą należy poprowadzić przewód elektryczny 3 x 1 mm² do sterowania załączeniem pompy. Powyższe przewody są poprowadzone od unitu do miejsca gdzie będzie postawiona pompa ssąca. W pobliżu pompy należy zainstalować gniazdko elektryczne 230V. Od strony unitu rurę ssącą należy zakończyć kielichem równo z posadzką lub max. 20 mm powyżej poziomu posadzki. Od strony pompy rurę ssącą należy wyprowadzić z posadzki i pozostawić ok. 50-100 mm nad poziom posadzki bez kielicha. W pobliżu pompy należy wykonać odejście do kanalizacji nie wyżej niż 50 mm nad poziomem posadzki lub półki na której będzie stała pompa ssąca (półka dla pompy może być tylko w pomieszczeniu, które jest poniżej poziomu postawienia unitu). Od pompy należy odprowadzić powietrze zużyte rurą taką jak do kanalizacji o średnicy 40 mm lub 50 mm, poza budynek np. przez ścianę lub do przewodu wentylacyjnego nie łączącego się z pomieszczeniami. Na przewodzie wentylacyjnym, do którego odprowadzany jest wydech nie stosować wentylatora wyciągowego. W przypadku instalacji kilku pomp, w jednym pomieszczeniu technicznym podłączenia do kanału wydechowego, należy wykonać oddzielnymi rurami od każdej z pomp.

UWAGA: Instalacja ssąca przebiega od unitu do pompy ssącej (nie wolno połączyć instalacji ssącej z kanalizacją), przewód sterujący nie jest podłączony do sieci 230V i przebiega tak jak rura ssąca. W przypadku instalowania kilku pomp w jednym pomieszczeniu wydechy z pomp należy poprowadzić oddzielnie.

W przypadku instalacji modeli pomp z separatorem amalgamatu szczególnie firmy DURR należy doprowadzić w pobliże pompy wodę bieżącą zakończoną zaworem kulowym 1/2” z gwintem wewnętrznym - w związku z tym prosimy o kontakt z serwisem w celu ustalenia czy dany model pompy wymaga podłączenia wody.

W przypadku wykonywania instalacji ssącej pod kilka unitów podłączonych do jednej pompy rury do ssania oraz przewody sterujące należy poprowadzić osobno od każdego unitu do pomieszczenia w którym będzie pompa. Łączenie rur należy wykonać nad posadzką trójnikami do rury o większej średnicy zależnej od ilości podłączonych unitów. W takiej sytuacji prosimy o kontakt w celu dobrania odpowiednich średnic.

3. Zasilanie unitu w sprężone powietrze (**C**) należy wykonać przewodami instalacyjnymi jak do ciepłej wody, najlepiej wykonanymi z tworzyw sztucznych o średnicy ½” (najlepiej ALUPEX). Przewody ciśnieniowe należy ocieplić koszulkami termoizolacyjnymi. Dopuszczalne jest wykonanie instalacji przewodami giętkimi o średnicy wewnętrznej 6mm. Od strony unitu rurę należy zakończyć gwintem wewnętrznym rurowym ½”, 20 mm nad posadzką. Od strony sprężarki koniec rury zakończyć zaworem kulowym 1/2” z gwintem wewnętrznym nie dalej niż ok. 1m od miejsca postawienia sprężarki. W pobliżu sprężarki należy też zainstalować gniazdo elektryczne 230V/16A.

W przypadku umieszczenia sprężarki w miejscu trudno dostępnym dla personelu należy zainstalować wyłącznik gniazda sprężarki w miejscu dostępnym dla obsługi.
W przypadku wykonania instalacji przewodami giętkimi o wytrzymałości min. 15 bar od strony unitu należy pozostawić ok. 0,5 m przewodu, a od strony sprężarki odpowiednio aby wystarczył do miejsca ustawienia sprężarki. Po wykonaniu instalacji należy wykonać próbę szczelności przy użyciu sprężonego powietrza min. 8 bar. Próby szczelności nie wolno wykonać przy użyciu wody.

W przypadku podłączania kilku unitów do jednego kompresora rury sprężonego powietrza należy poprowadzić osobno od każdego unitu do pomieszczenia kompresora oraz zakończyć i połączyć zaworami ½" GW tak jak na rysunku odpowiednio do ilości unitów (np. na rysunku połączenia dla 3 unitów).

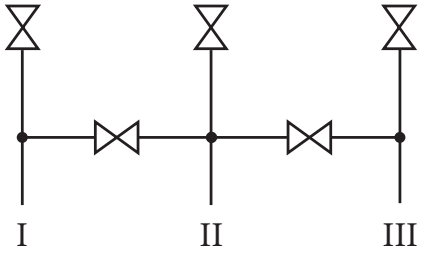

4. Zasilanie wodne (**D**) – woda zimna, należy wykonać rurami instalacyjnymi do wody.

4.1. Opcjonalnie podłączenie wody zdemineralizowanej „D1". W sprawach podłączenia prosimy o bezpośredni kontakt z serwisem Stern Weber Polska. Parametry wody max 5uS, ciśnienie 2-3 bar, wydajność 2L/min. Dla każdego unitu należy zainstalować zawór odcinający wodę w miejscu dostępnym dla personelu. W skrzynce przyłączeniowej unitu rurę wodną trzeba zakończyć gwintem wewnętrznym ½" max 20 mm nad posadzką. Do unitu oprócz wody zdemineralizowanej należy zawsze doprowadzić wodę wodociągową.

5. Instalację elektryczną do unitu (**E**) 230V,16A należy poprowadzić przewodem 3 x 2,5 mm².
Unit powinien być zabezpieczony osobnym tylko dla unitu bezpiecznikiem nadprądowym C16A oraz osobnym tylko dla unitu bezpiecznikiem różnicowoprądowym 0,03A.
Korzystne jest wykonanie wyłącznika dopływu prądu do unitu w miejscu dostępnym dla personelu.

6. Multimedia (**M**) - wszystkie przewody opisane w tym podpunkcie przebiegają od unitu do komputera ustawionego w tym samym gabinecie co unit w rurze o średnicy 50 mm. Przy unicie na końcach powinny być gniazda, a przy komputerze wtyczki.

W zależności od wybranej opcji wyposażenia następujące przewody należy poprowadzić od unitu do komputera:
- przy podłączeniu komputera do monitora montowanego na unicie - przewód HDMI
  - pozostawiony ok. 30 cm od strony unitu w skrzynce przyłączeniowej i mufę HDMI do połączenia
  - przewodów HDMI, lub przedłużacz HDMI. Przy odległościach pomiędzy unitem a komputerem powyżej 5 m należy zastosować wzmacniacz sygnału HDMI,

- przy podłączeniu kamery wewnątrzustnej do komputera - przedłużacz USB 2.0 aktywny,

- w przypadku instalacji radiografii cyfrowej Stern Weber/MyRay montowanej na unicie - przedłużacz USB 2.0 aktywny,

- przy podłączaniu unitowej kamery wewnątrzustnej HD - komputerowy przewód sieciowy F/utp kategoria 5e z wtyczkami (przewód i wtyczki ekranowane).

UWAGA: ***Podczas montażu powinna być możliwość podłączenia unitu do sieci WiFi***

7. Większość z naszych unitów posiada możliwość sterowania urządzeniem zewnętrznym w postaci zamka elektromagnetycznego w drzwiach, sterowania brzęczykiem lub lampką wezwania asysty ewentualnie załączaniem napisu nad wejściem do gabinetu , w związku z tym pomiędzy unitem a odpowiednim sterownikiem urządzenia należy umieścić przewód elektryczny 2 x 0,75 mm².

8. W przypadku montażu rentgena Hyphersphere na unicie należy do skrzynki przyłączeniowej doprowadzić drugi przewód zasilający 3 x 1,5 mm² 230V zabezpieczony bezpiecznikiem B10A. Należy pozostawić min. 50 cm
przewodu od strony unitu.

9. W przypadku zakupu urządzenia do konserwacji końcówek f-my W&H o nazwie Assistina należy przewidzieć wykonanie podłączenia sprężonego powietrza od kompresora w pobliżu miejsca postawienia urządzenia zakończonego zaworem kulowym z gwintem wewnętrznym ½”.

10. Wymiary urządzeń jednostanowiskowych (szer. x gł. x wys.):

Sprężarka MGF 24/10 GENESI M	500 mm x 420 mm x 600 mm	Pompa ssąca Metasys Excom Hybrid 1S	350 mm x 320 mm x 530 mm
Sprężarka EKOM DK50-10Z/M	330 mm x 580 mm x 570 mm	Pompa ssąca Dürr VS300S	320 mm x 320 mm x 400 mm
Sprężarka 4 tec Mirage	580 mm x 470 mm x 600 mm	Pompa ssąca 4 tec Rain 1	300 mm x 500 mm x 550 mm

11. Pobór mocy (W):

Unit	1200W - 1800W (zależnie od modelu)
Sprężarka (Ekom - MGF, 4 tec)	850W - 1100W
Pompa ssąca	580W
Autoklaw	2500W

12. Miejsce w którym zainstalowane będą kompresor i pompa ssąca musi mieć zapewnione wymianę powietrza do chłodzenia urządzeń i do poboru przez sprężarkę. Temperatura wokół urządzeń powinna wynosić ok 25°C (temp komfortowa) i nie przekraczać maksymalnie 30°C. Zamiast dużego przepływu powietrza do chłodzenia można doprowadzić chłodzenie od nawiewu klimatyzacji oraz wentylację grawitacyjną lub wymuszona o mniejszej wydajności. Do obliczeń wymaganej wymiany powietrza należy przyjąć że ilość wydzielonego ciepła wynosi 70% mocy elektrycznej urządzeń i przewidywaną różnicę temperatur na poziomie 15°C.

Jeżeli kompresor i/lub pompa będą umieszczone na półce lub podwyższeniu to należy zabezpieczyć półkę lub podwyższenie wzdłuż otwartych krawędzi listwą wystającą ponad poziom ok. 1,5 - 2 cm. Kompresor może się przemieszczać podczas pracy ze względu na generowane wibracje i bez zabezpieczenia może spaść.

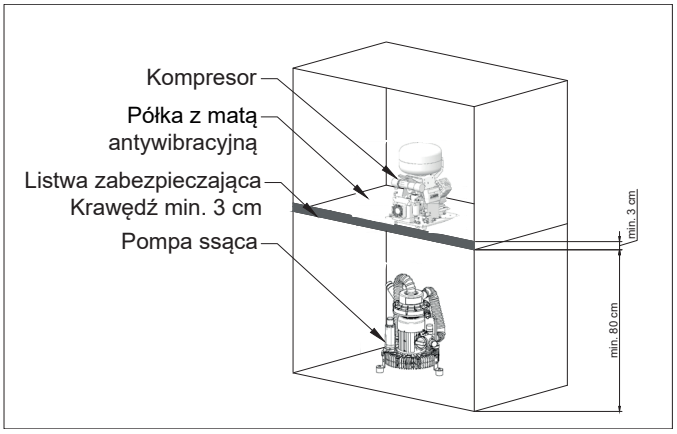

13. Wielkości na rysunkach technicznych podane są w milimetrach.

14. Punkt „A” oznacza kanalizację

15. Punkt „F’’ na schematach oznacza miejsce mocowania unitu do podłoża.

Firma Stern Weber Polska nie ponosi żadnej odpowiedzialności za uszkodzenie jakiekolwiek instalacji które będą się znajdować w podłodze w punktach ,,F” podczas kotwienia unitów do podłogi (poprzez wiercenie otworów w posadzce i montowanie śrub montażowych w wywierconych otworach).

W przypadku jakichkolwiek wątpliwości lub pytań prosimy o kontakt telefoniczny
kom.: **22 395 56 03** lub E-mail: **serwis@sternweber.pl**

Szablon Montażowy

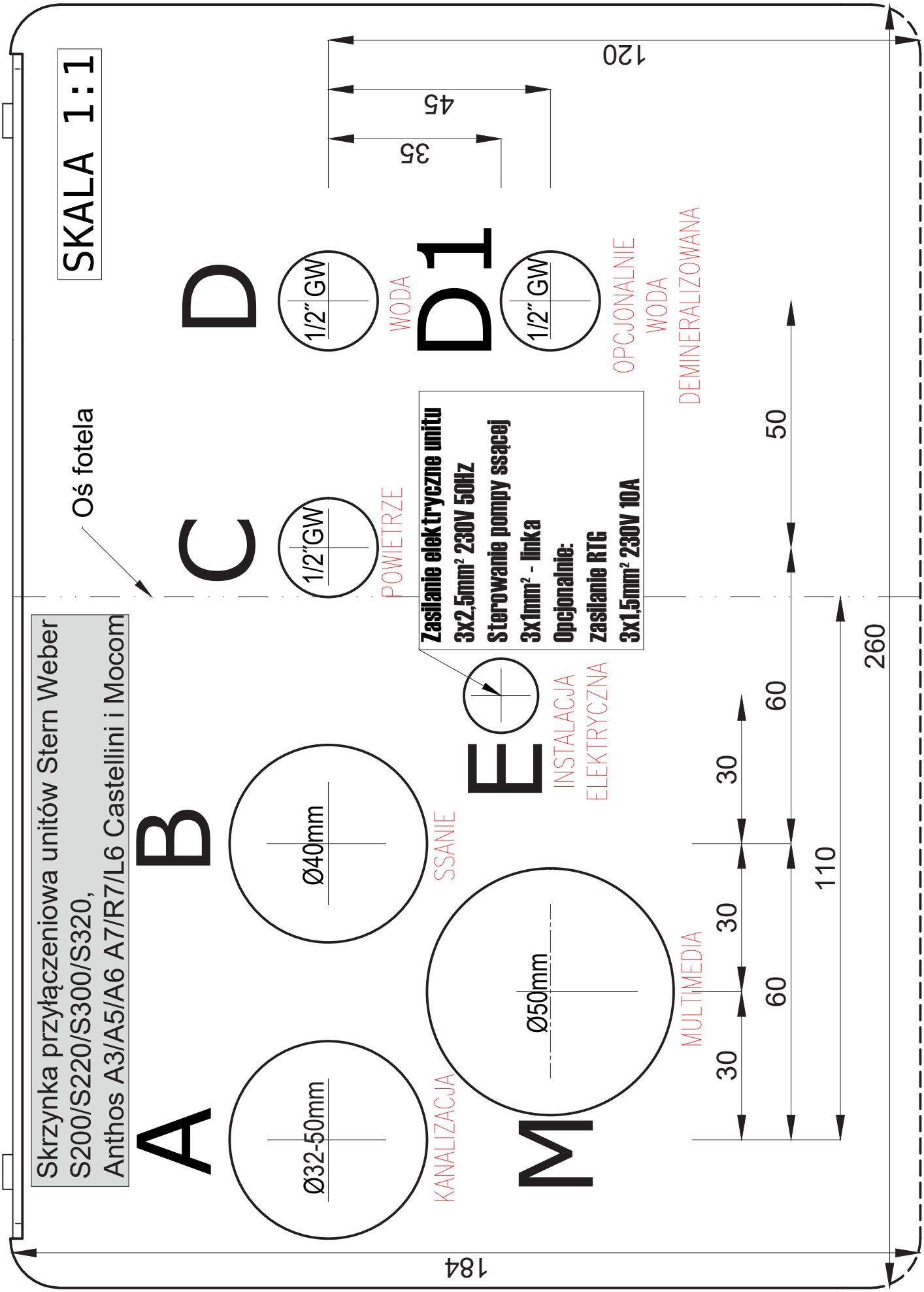

Schemat instalacyjny Stern Weber S200/S220/S300/S320, Anthos A3/A5/A6/A7, Castellini i Mocom

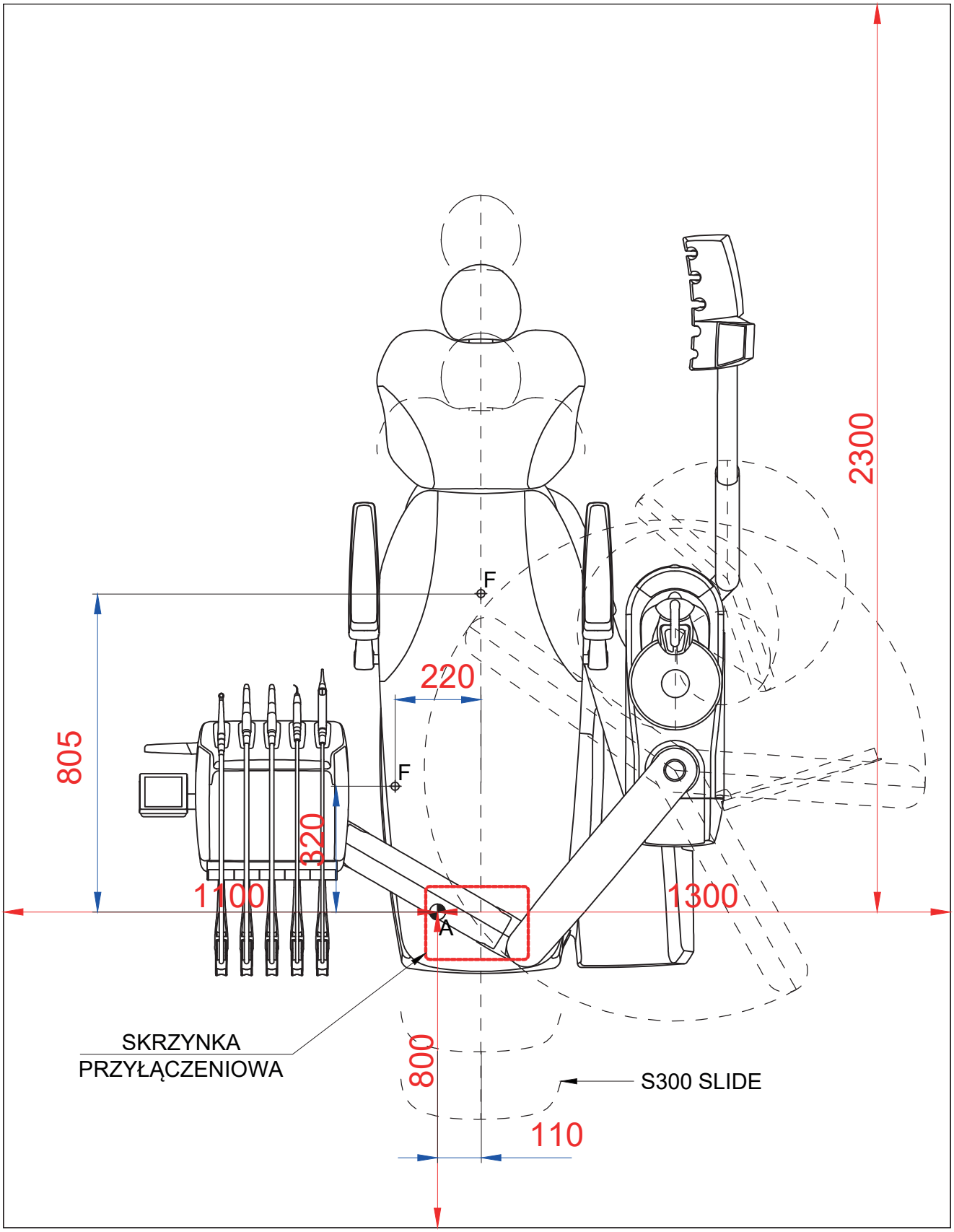

UWAGA: Punkty oznaczone „**F**” są to miejsca gdzie unit jest przykręcany do podłogi.
W tych punktach nie mogą przebywać w posadzce żadne instalacje.
Punkt „**A**” - kanalizacja.

Martwe pole

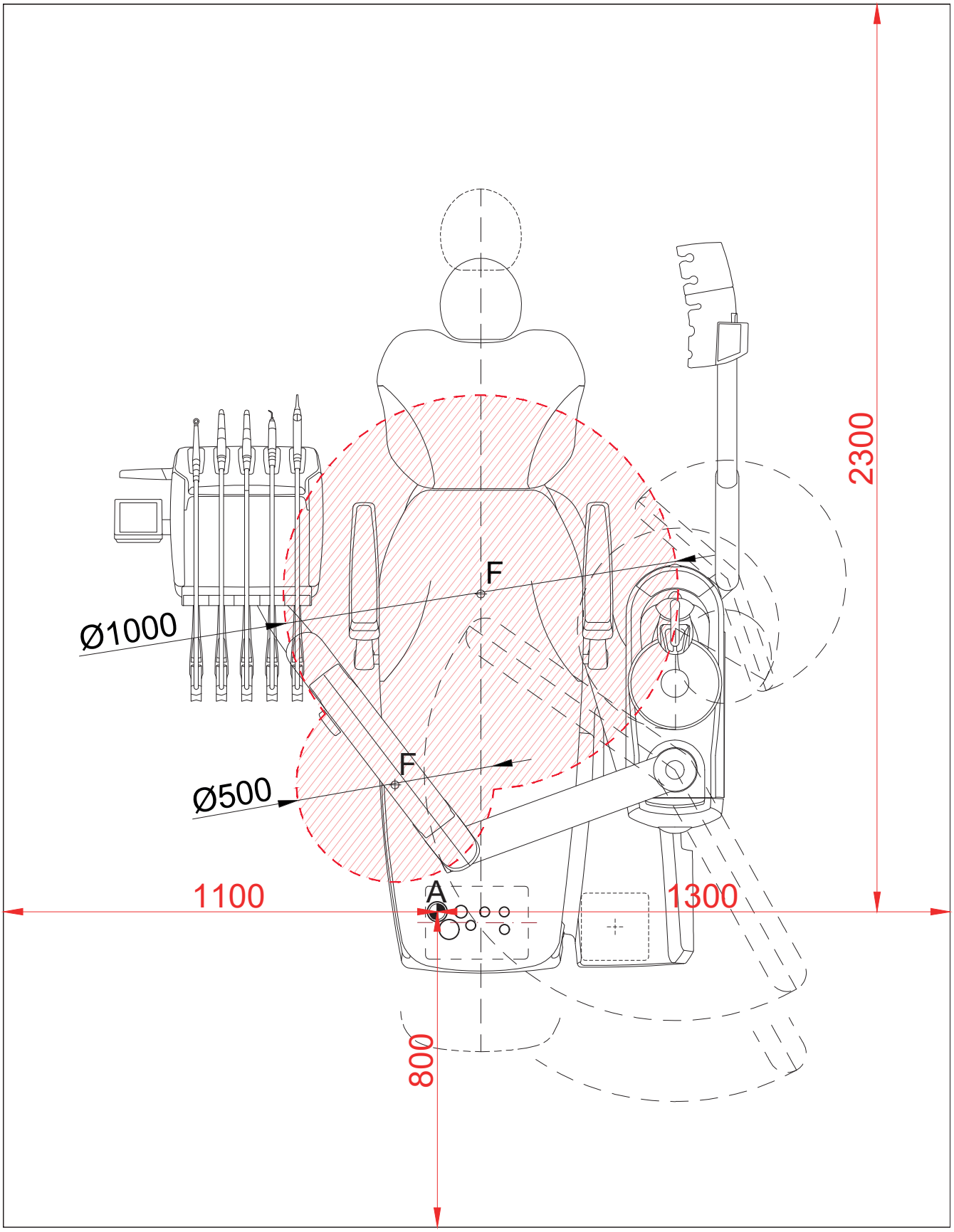

UWAGA: Zaznaczony obszar ma być wolny od jakichkolwiek instalacji pod posadzką

Schemat instalacyjny Anthos R7

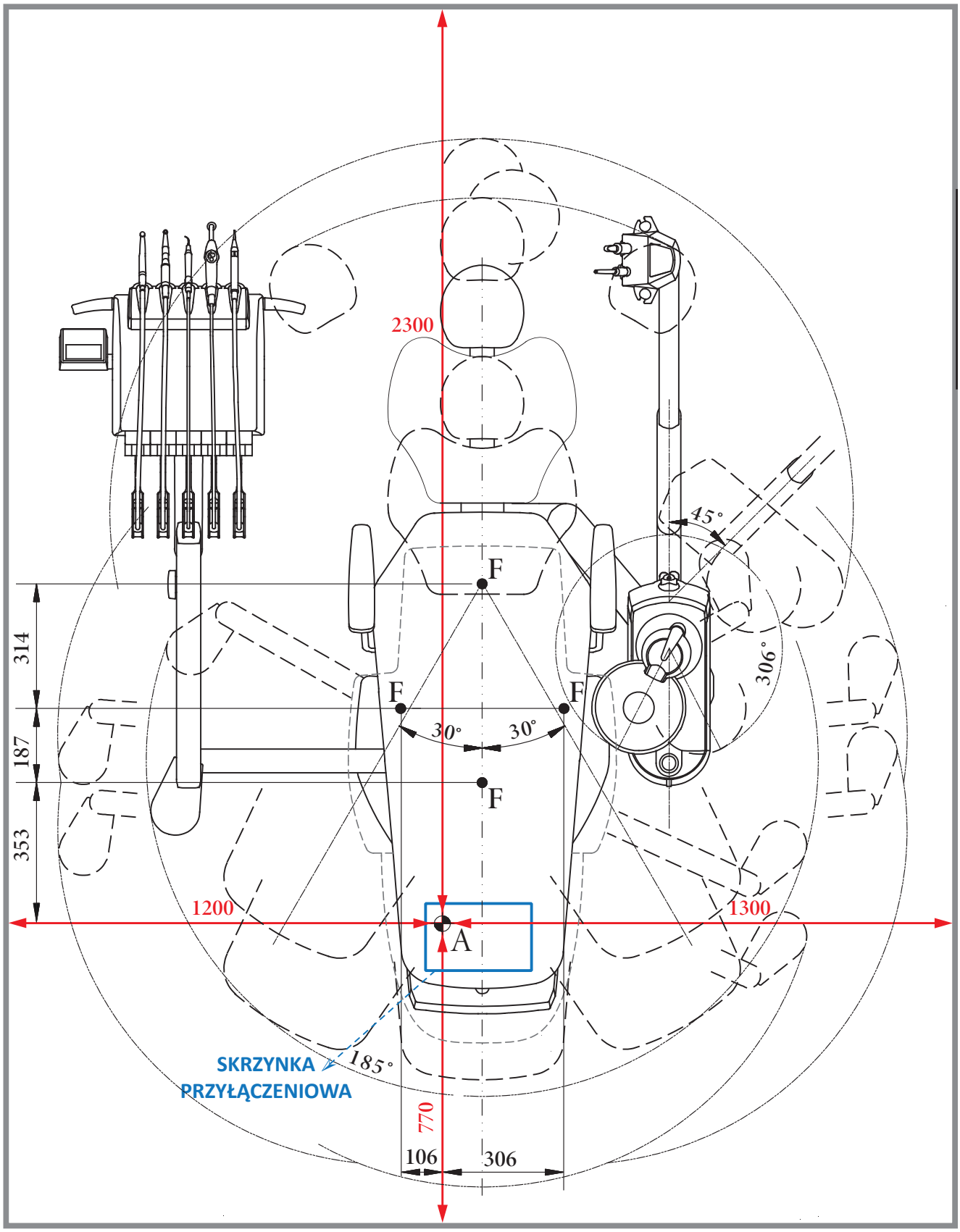

UWAGA: Punkty oznaczone „**F**” są to miejsca gdzie unit jest przykręcany do podłogi.
W tych punktach nie mogą przebywać w posadzce żadne instalacje.
Punkt „**A**” - kanalizacja.

Schemat instalacyjny Stern Weber S280 TRC i S380 TRC

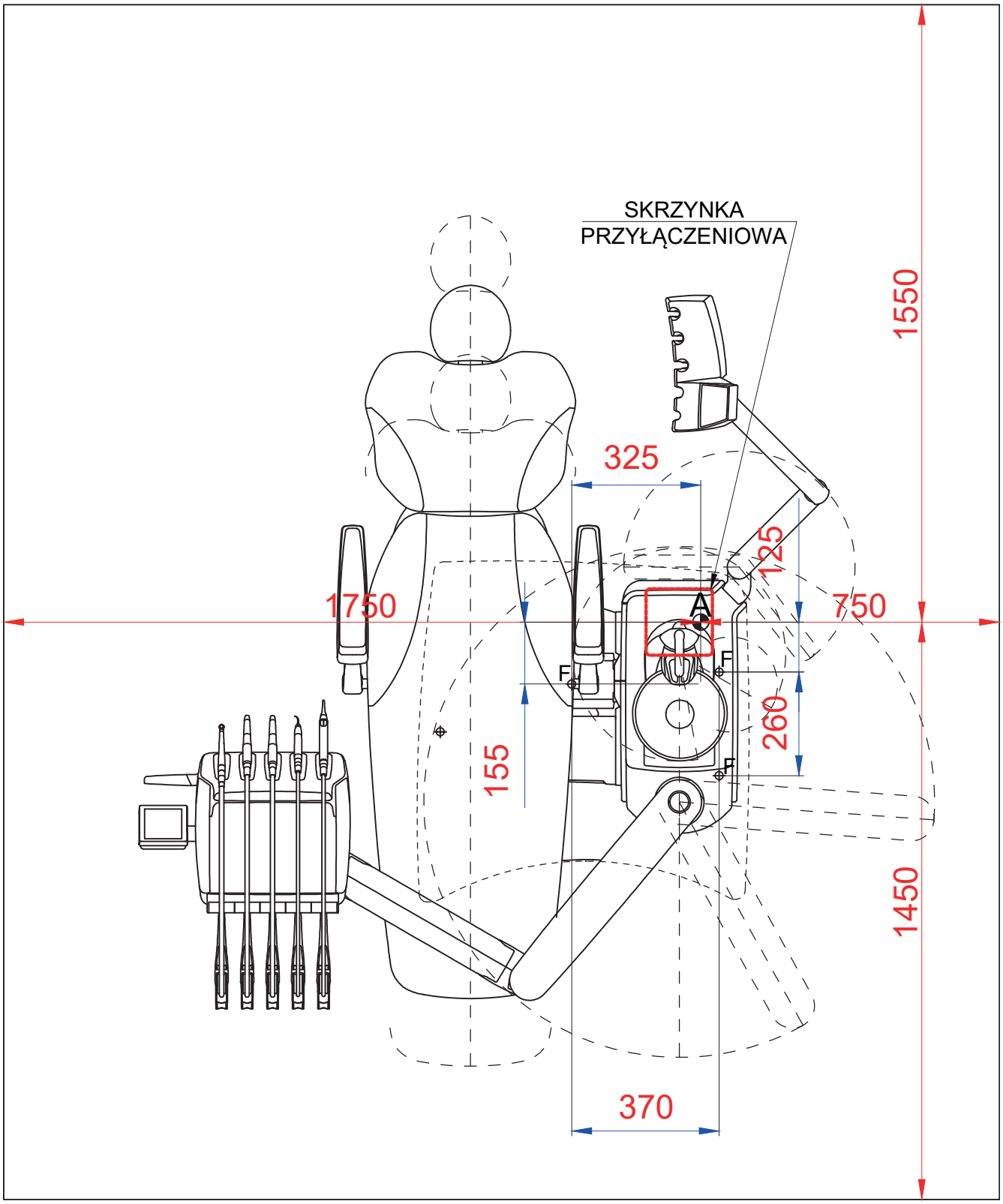

UWAGA: Punkty oznaczone „**F**” są to miejsca gdzie unit jest przykręcany do podłogi.
W tych punktach nie mogą przebywać w posadzce żadne instalacje.
Punkt „**A**” - kanalizacja.

Szablon Montażowy

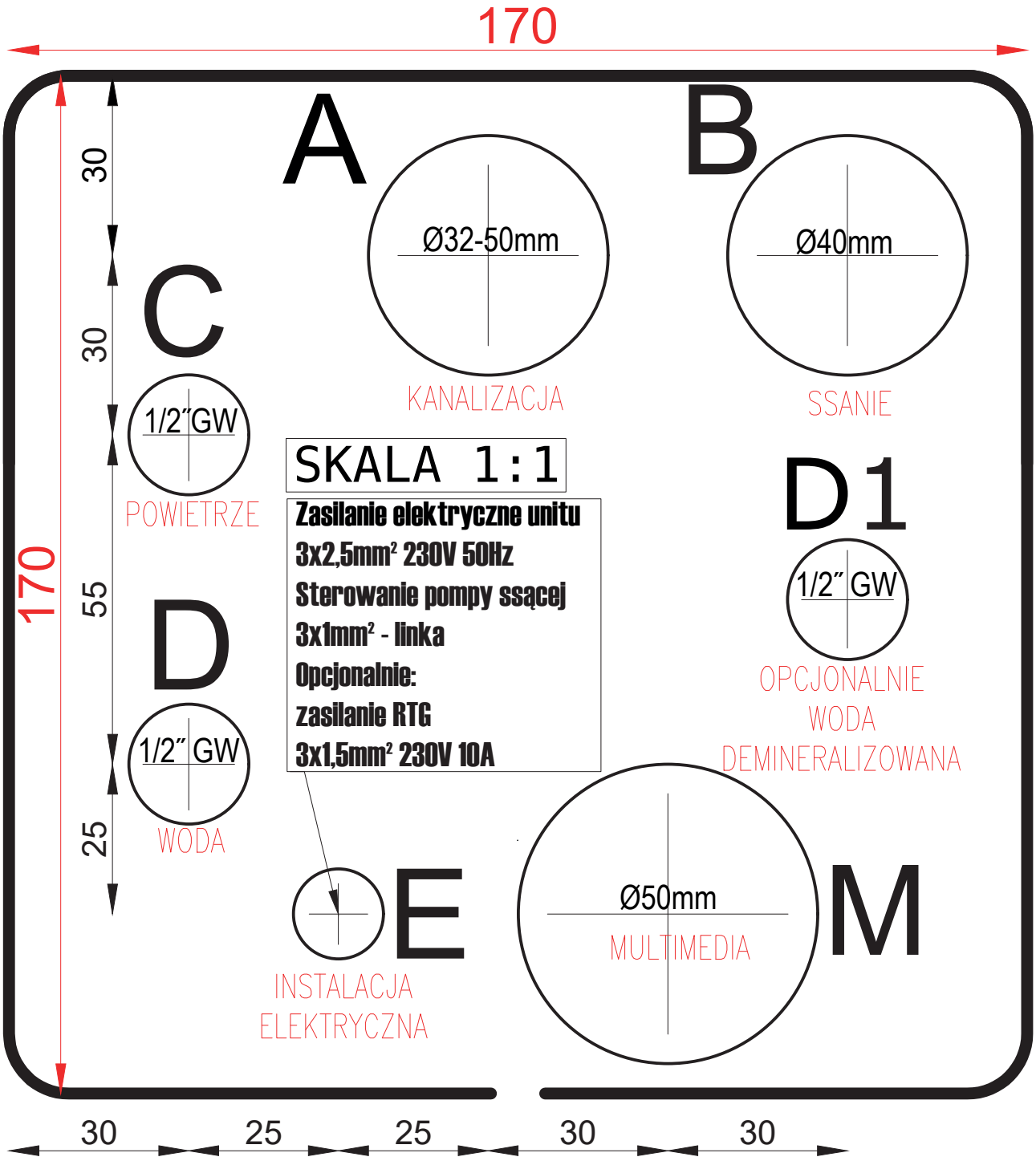

Skala 1:1

Schemat instalacyjny Anthos L9ML

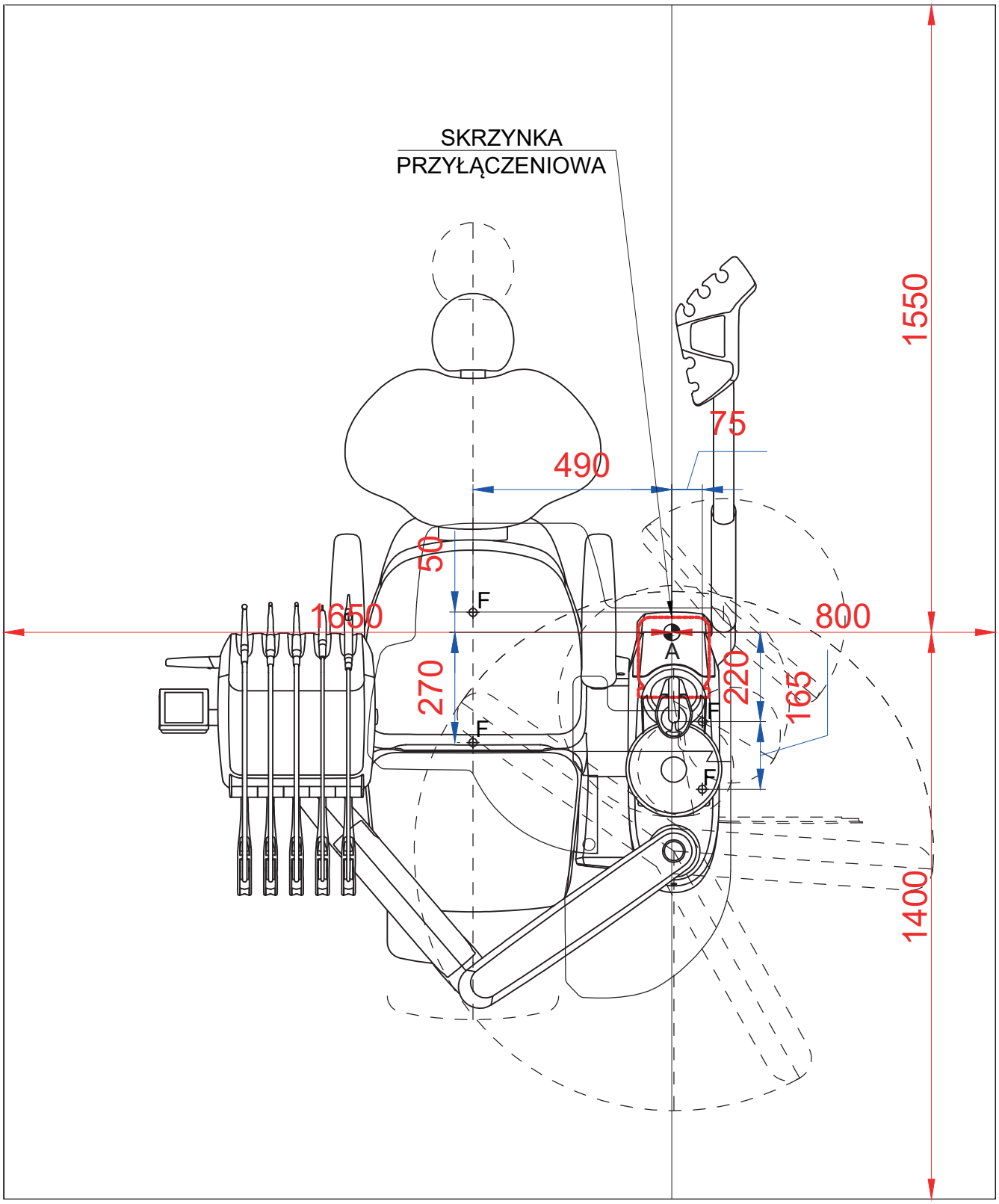

UWAGA: Punkty oznaczone „**F**” są to miejsca gdzie unit jest przykręcany do podłogi.
W tych punktach nie mogą przebywać w posadzce żadne instalacje.
Punkt „**A**” - kanalizacja.

Schemat instalacyjny mokrych pomp ssących.
Instalacja w szafce wentylacyjnej lub pomieszczeniu

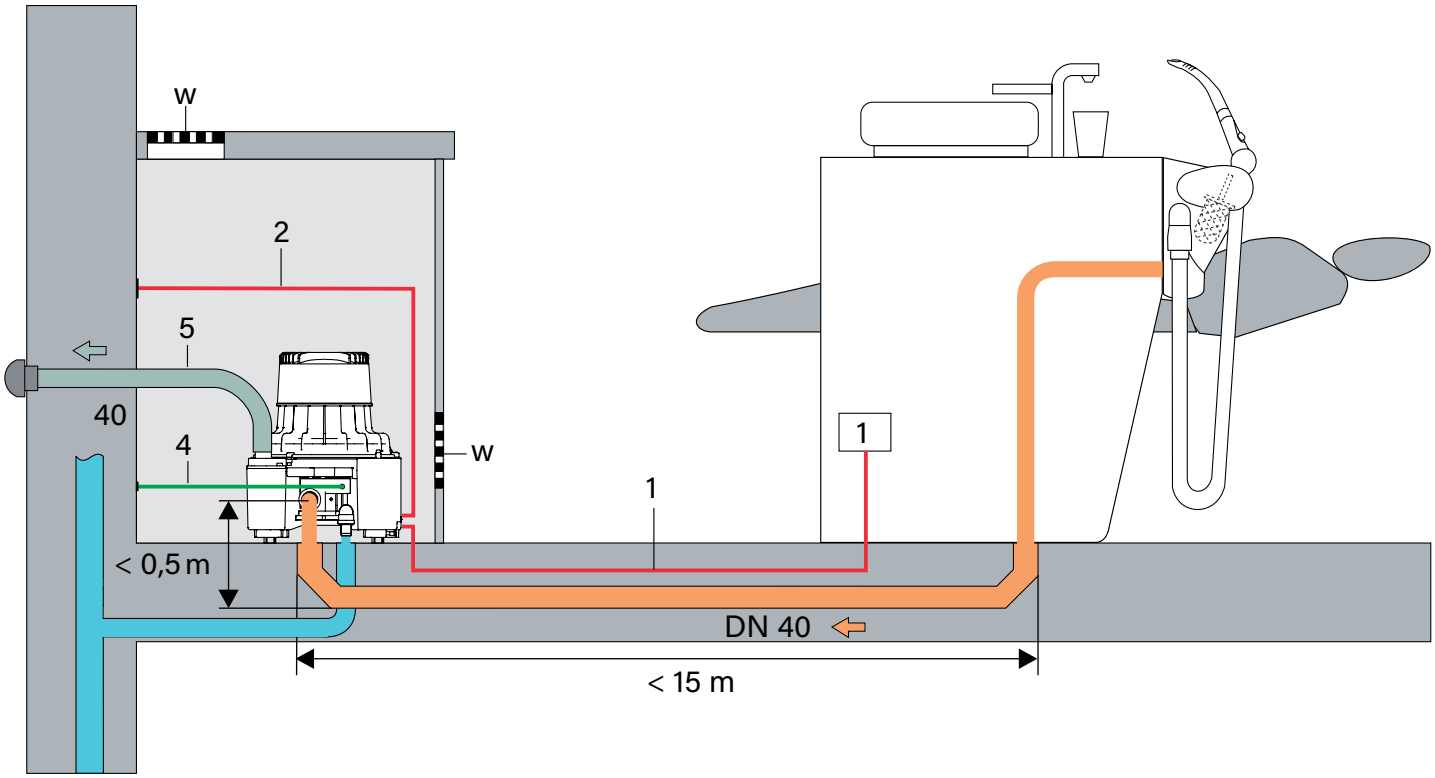

1 - Sterowanie pompy 2 x 0,75 mm² lub 3 x 1 mm² linka

2 - Zasilanie - gniazdko 230V, B16A

4 - Woda bieżąca - opcja zależna od modelu pompy

5 - Wydech powietrza zużytego

w - Otwory wentylacyjne

Schemat instalacyjny mokrych pomp ssących.
Instrukcja pompy w pomieszczeniu poniżej unitu na półce lub na posadzce.

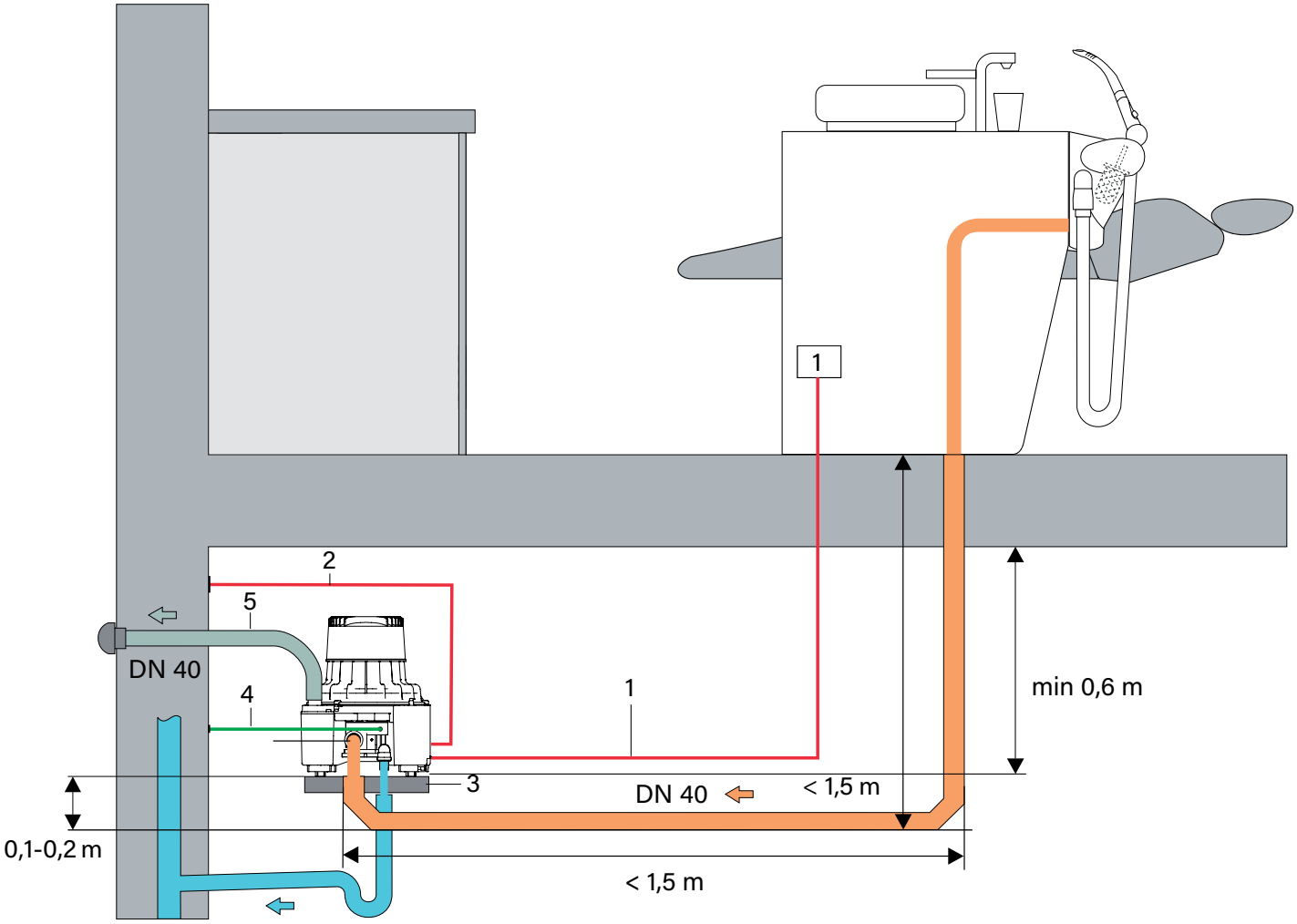

1 - Sterowanie pompy 2 x 0,75 mm² lub 3 x 1 mm² linka

2 - Zasilanie - gniazdko 230V, B16A

3 - Półka pod pompę 0,4 m x 0,5 m (gł. x szer.)

4 - Woda bieżąca - opcja zależna od modelu pompy

5 - Wydech powietrza zużytego

Separatory amalgamatu

1. Instalacja ssąca sucha
   Aby zapewnić separację amalgamatu należy zainstalować w unicie separator amalgamatu np. MST1 albo Compact Dynamic firmy Metasys lub CAS1 firmy Dürr Dental.
2. Instalacja ssąca mokra
   Aby zapewnić separację amalgamatu należy zainstalować w unicie zawór spluwaczkowy z zaworem selekcyjnym np. Metasys, Dürr Dental lub Cattani. Pomiędzy odpływem z pompy a wejściem do kanalizacji należy zainstalować separator amalgamatu Metasys ECO II, ECO II Tandem, Dürr Dental CA1, CA2, CA4 wraz z odpowiednimi akcesoriami (zbiornik wyrównawczy, uchwyt/stojak separatora, stojak na pompę i separator w zależności od pompy ssącej.

   Przy stosowaniu separatorów wolnostojących odpływ z pompy musi znajdować się powyżej wejścia do separatora. Pompy Dürr Dental należy postawić ok. 25 cm powyżej obecnego poziomu instalacji, pompy Metasys pozostają na dotychczasowym poziomie. W przypadku pomp Cattani najlepiej instalować separatory amalgamatu zintegrowane firmy Cattani, wtedy nie zmienia się poziom ich instalacji.

Separator amalgamatu ECO II

Dane techniczne:

Współczynnik separacji	≥ 95%
Objętość zbiornika	700 cm²
Max temperatura	40 °C
Max przepływ wody przez separator	1l/min
Wymiary	308 x 164 x 201 mm

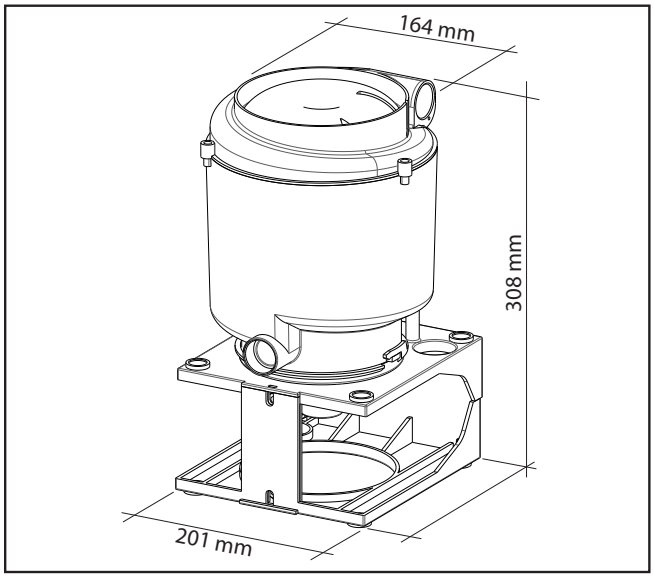

Częstotliwość wymiany zbiornika

Zbiornik separatora musi być wymieiony w momencie osiągnięcia maksymalnego poziomu zapełniacza lub minimum 1 na rok.

Separator	Liczba unitów	Max żywotność (miesiące)	☑
ECO II	1	12	☐
	2	6	☐
ECO II Tandem	3	9	☐
	4	6	☐
	5	5	☐
	6	4	☐

Naklejka na zbiorniku pokazuje poziom napełnienia (100% / 95%).
Naklejka umożliwia monitorowanie poziomu napełnienia.

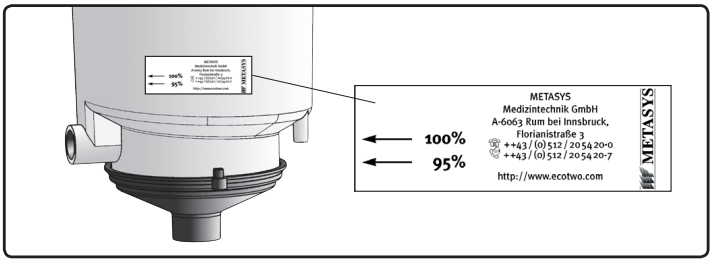

Połączenie ECO II i ECO II Tandem z pompami Metasys EXCOM HYBRID

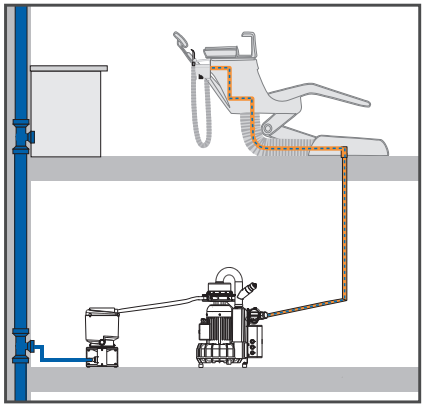

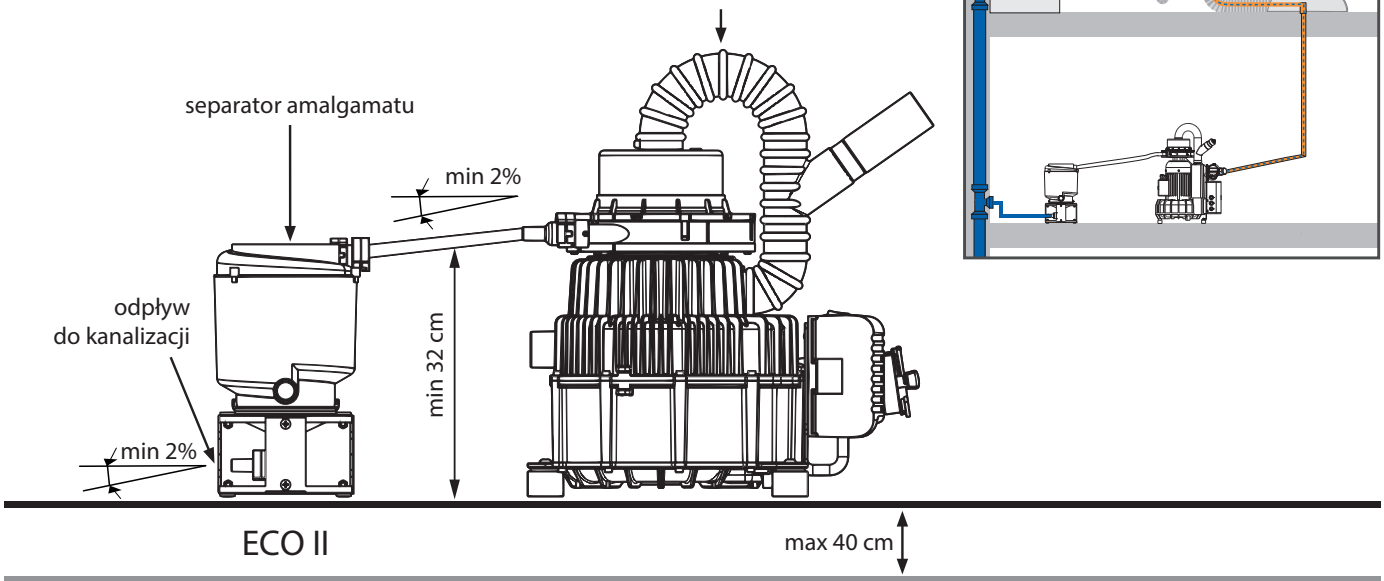

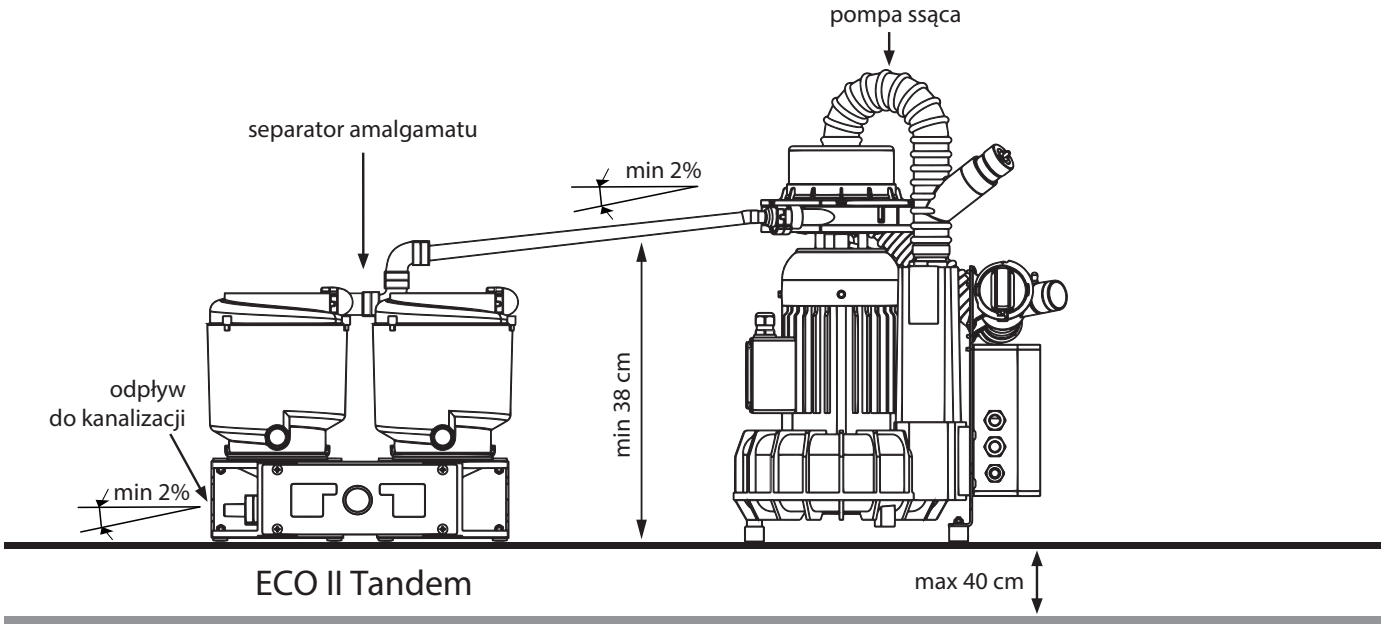

W przypadku łączenia separatora ECO II z pompą Dürr Dental lub innego producenta niż Metasys należy umieścić ją na wysokości 30 cm aby odpływ z pompy znalazł się na odpowiedniej wysokości w stosunku do wejścia do separatora.

Schemat instalacyjny ściennego rentgena punktowego Stern Weber / MyRay

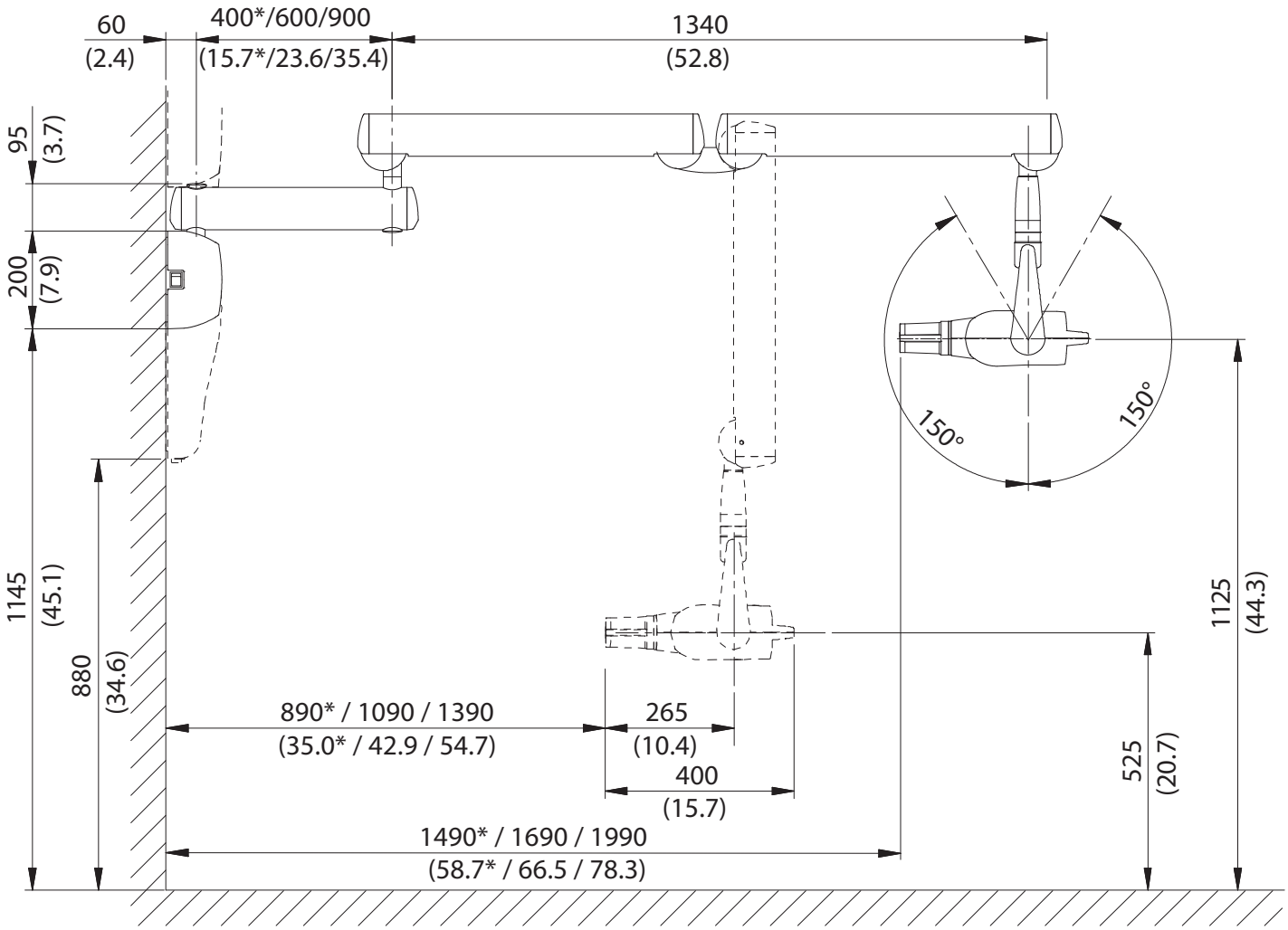

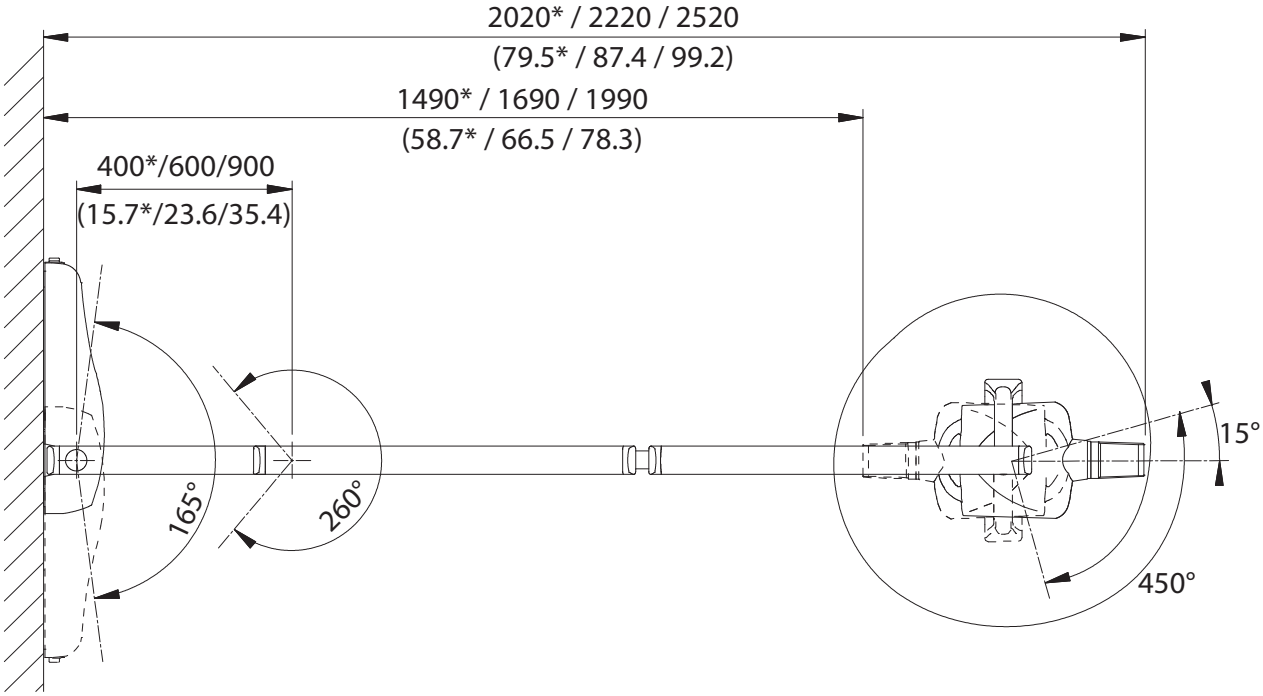

Schemat skrzynki przyłączeniowej rentgena punktowego Stern Weber / MyRay

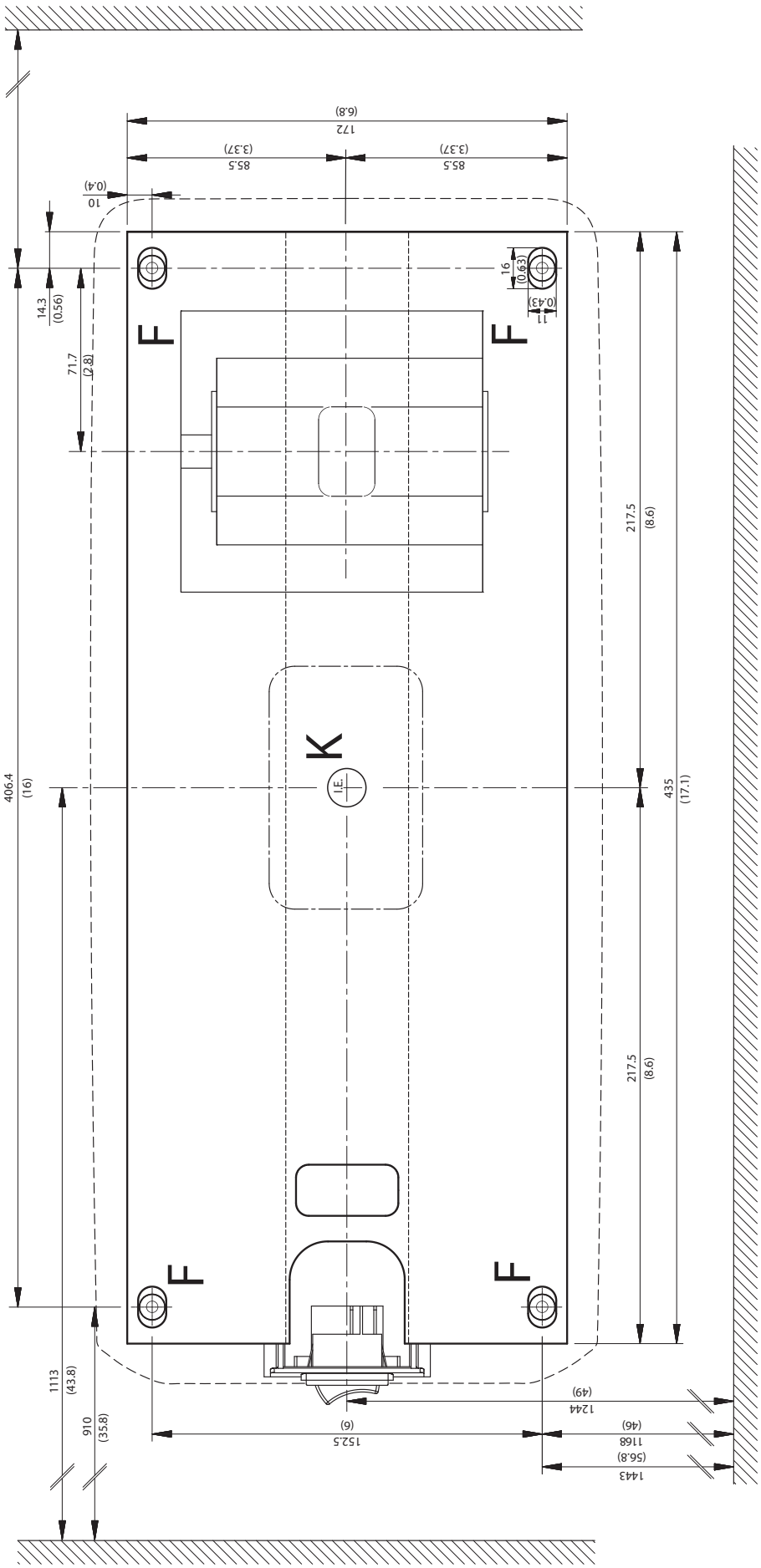

Mikroskop sufitowy Zeiss Extaro montowany od strony bloku spluwaczki

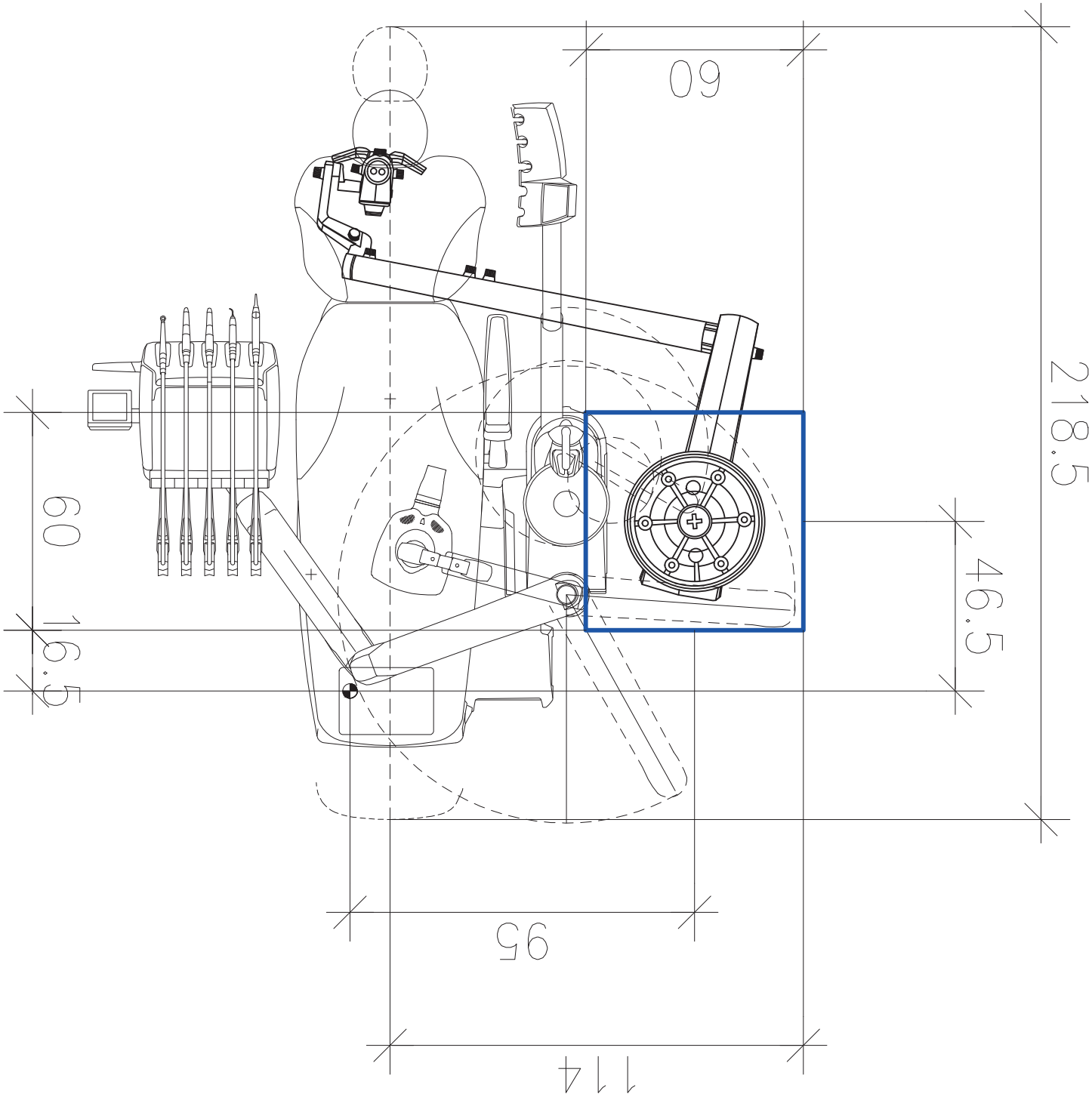

Mikroskop sufitowy Zeiss Extaro montowany od strony pulpitu lekarza

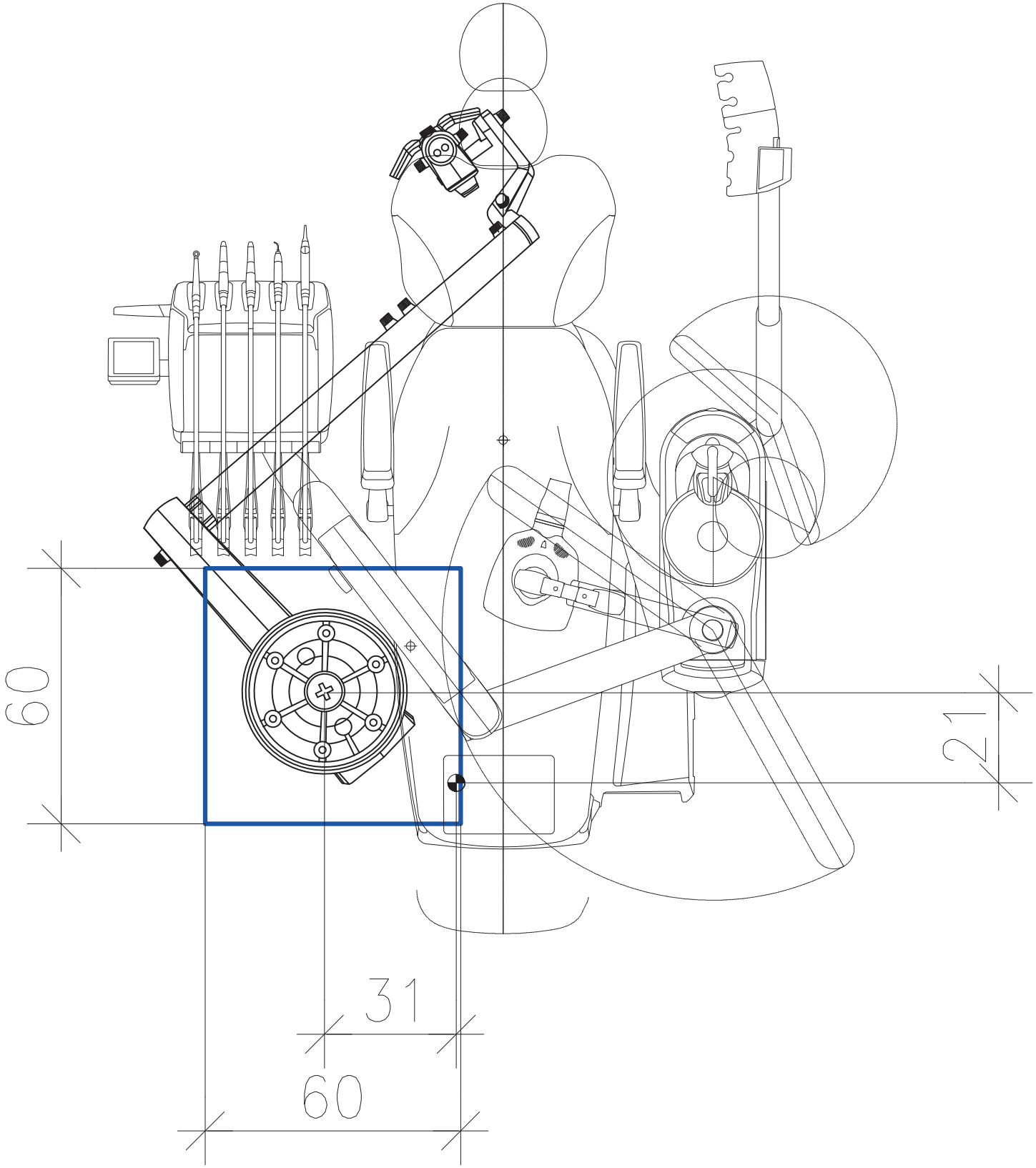

STERN WEBER POLSKA
ul. Kosmatki 26 • 03-982 Warszawa • tel.: 22 395 56 00 • e-mail: sternweber@sternweber.pl
www.sternweber.pl • www.facebook.com/sternweberpolska