MISURE ESPRESSE IN MILLIMETRI / (POLLICI)
MEASURES EXPRESSED IN MILLIMETERS / (INCHES)
MESURES EXPRIMÉES EN MILLIMÈTRES / (POUCES)
IN MILLIMETERN AUSGEDRÜCKTE MESSWERTE / (ZOLL)
MEDIDAS EXPRESADAS EN MILÍMETROS / (PULGADAS)

1:20

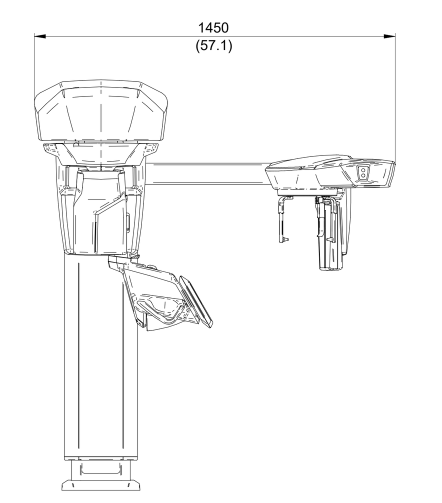

1:20

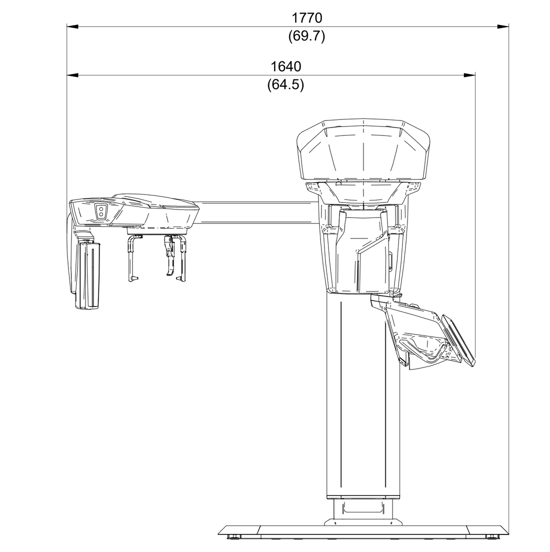

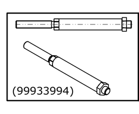

NOTA: In caso di fissaggio a muro con montaggio su stativo, utilizzare i 2 perni cod. 99933994.
NOTE: In case of wall mounting, with fixing on a stand, use the 2 pins code 99933994.
REMARQUE: En cas de fixation murale avec montage sur statif, utiliser les 2 pivots code 99933994.
HINWEIS: Bei Wandbefestigung mit Montage auf dem Stativ sind die zwei Bolzen Art.-Nr. 99933994 zu verwenden.
NOTA: En caso de fijación a la pared con montaje en soporte, utilizar los 2 pernos cód. 99933994.

(B) STAFFA A PARETE - STANDARD
(B) WALL MOUNT BRACKET - STANDARD
(B) BRIDE MURALE - STANDARD
(B) WANDBUEGEL - STANDARD
(B) BRIDA DE PARED - STANDARD

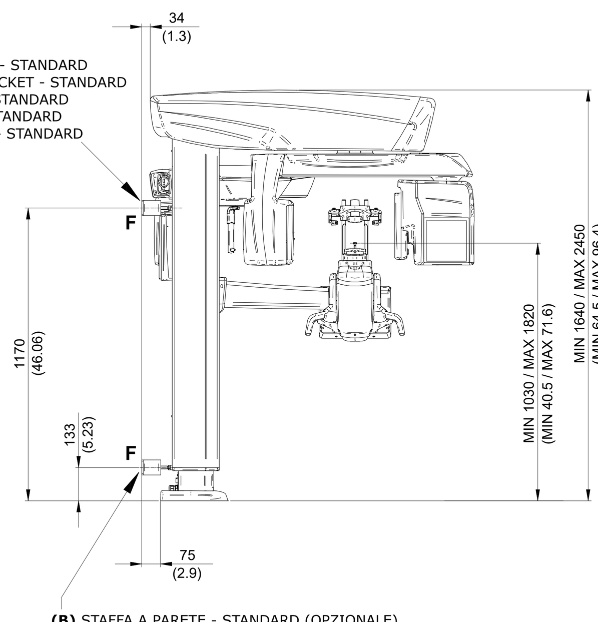

(B) STAFFA A PARETE - STANDARD (OPZIONALE)
(B) WALL MOUNT BRACKET - STANDARD (OPTIONAL)
(B) BRIDE MURALE - STANDARD (EN OPTION)
(B) WANDBUEGEL - STANDARD (ZUBEHOER)
(B) BRIDA DE PARED - STANDARD (OPCIONAL)

(B) STAFFA A PARETE - STANDARD
(B) WALL MOUNT BRACKET - STANDARD
(B) BRIDE MURALE - STANDARD
(B) WANDBUEGEL - STANDARD
(B) BRIDA DE PARED - STANDARD

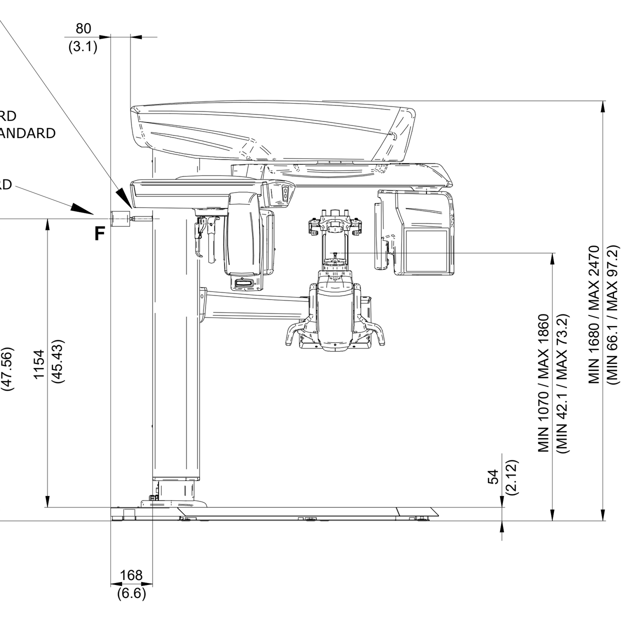

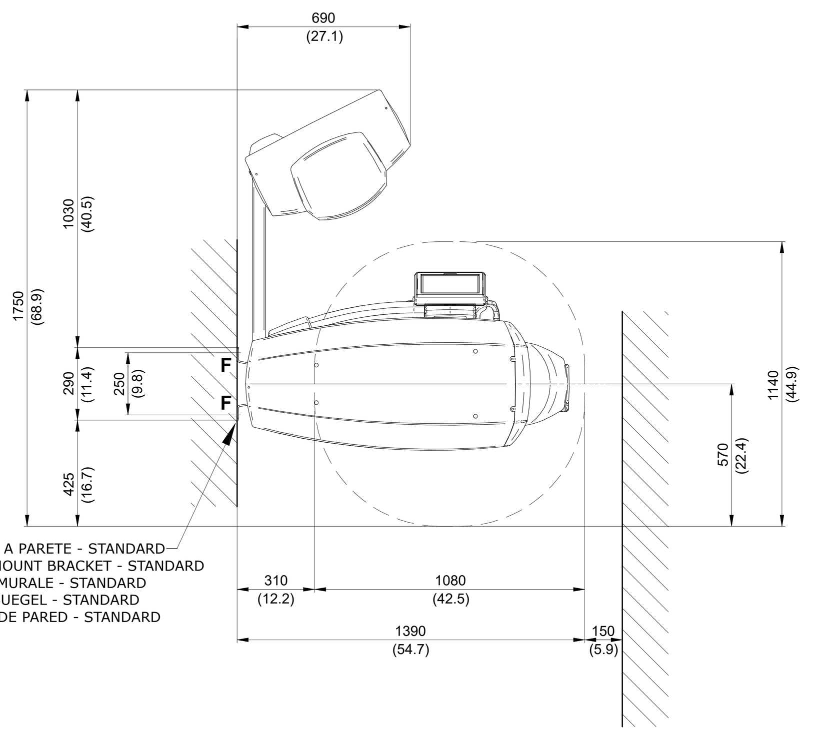

(B) STAFFA A PARETE - STANDARD
(B) WALL MOUNT BRACKET - STANDARD
(B) BRIDE MURALE - STANDARD
(B) WANDBUEGEL - STANDARD
(B) BRIDA DE PARED - STANDARD

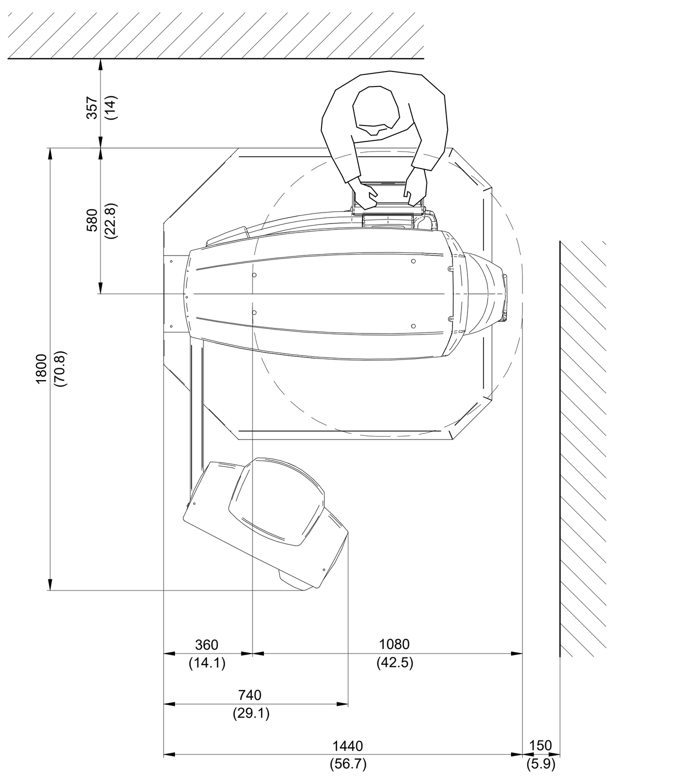

Imballo unità: 1540x670x1750 (60.6x26.4x68.9).
Unit packaging: 1540x670x1750 (60.6x26.4x68.9).
Emballage unité: 1540x670x1750 (60.6x26.4x68.9).
Verpackung der Einheit: 1540x670x1750 (60.6x26.4x68.9).
Embalaje unidad: 1540x670x1750 (60.6x26.4x68.9).

Imballo braccio ceph: 370x580x1030 (14.5x22.8x40.5).
Ceph arm packaging: 370x580x1030 (14.5x22.8x40.5).
Emballage bras Ceph: 370x580x1030 (14.5x22.8x40.5).
Verpackung des Ceph-Arms: 370x580x1030 (14.5x22.8x40.5).
Embalaje brazo Ceph: 370x580x1030 (14.5x22.8x40.5).

Peso con ceph (senza stativo): 180 Kg.
Weight with ceph (without stand): 180 Kg.
Poids avec ceph (sans trépied): 180 Kg.
Gewicht mit ceph (ohne Stativ): 180 Kg.
Peso con ceph (sin soporte): 180 Kg.

CARATTERISTICHE DIMENSIONALI (senza stativo)
OVERALL DIMENSIONS (without stative)
CARACTERISTIQUES DIMENSIONNELLES (sans trépied)
ABMESSUNGEN (ohne Stativ)
CARACTERISTICAS DE LAS DIMENSIONES (sin soporte)

Imballo unità: 1540x670x1750 (60.6x26.4x68.9).
Unit packaging: 1540x670x1750 (60.6x26.4x68.9).
Emballage unité: 1540x670x1750 (60.6x26.4x68.9).
Verpackung der Einheit: 1540x670x1750 (60.6x26.4x68.9).
Embalaje unidad: 1540x670x1750 (60.6x26.4x68.9).

Imballo braccio ceph: 370x580x1030 (14.5x22.8x40.5).
Ceph arm packaging: 370x580x1030 (14.5x22.8x40.5).
Emballage bras Ceph: 370x580x1030 (14.5x22.8x40.5).
Verpackung des Ceph-Arms: 370x580x1030 (14.5x22.8x40.5).
Embalaje brazo Ceph: 370x580x1030 (14.5x22.8x40.5).

Peso con ceph (con stativo): 280 Kg.
Weight with ceph (with stand): 280 Kg.
Poids avec ceph (avec trépied): 280 Kg.
Gewicht mit ceph (mit Stativ): 280 Kg.
Peso con ceph (con soporte): 280 Kg.

CARATTERISTICHE DIMENSIONALI (con stativo)
OVERALL DIMENSIONS (with stative)
CARACTERISTIQUES DIMENSIONNELLES (avec trépied)
ABMESSUNGEN (mit Stativ)
CARACTERISTICAS DE LAS DIMENSIONES (con soporte)

1:1

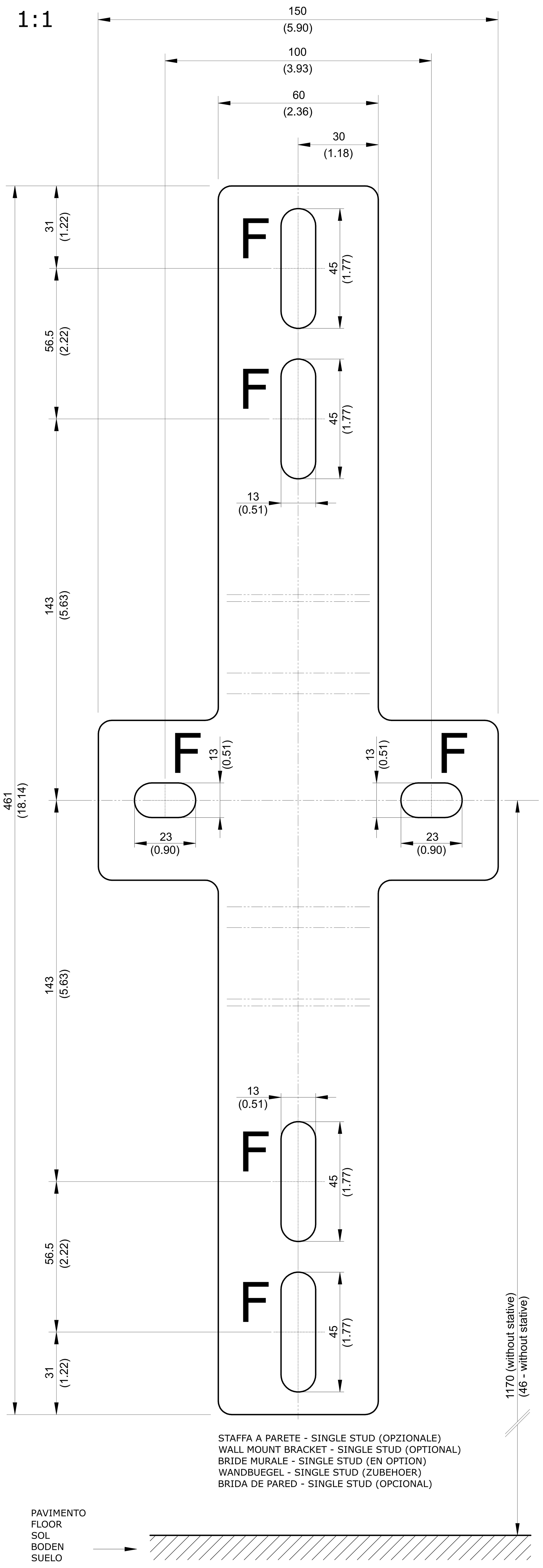

STAFFA A PARETE - SINGLE STUD (OPZIONALE)
WALL MOUNT BRACKET - SINGLE STUD (OPTIONAL)
BRIDE MURALE - SINGLE STUD (EN OPTION)
WANDBUEGEL - SINGLE STUD (ZUBEHOER)
BRIDA DE PARED - SINGLE STUD (OPCIONAL)

PAVIMENTO
FLOOR
SOL
BODEN
SUELO

1:20

(A) STAFFA A PARETE - 45° (OPZIONALE)
(A) WALL MOUNT BRACKET - 45° (OPTIONAL)
(A) BRIDE MURALE - 45° (EN OPTION)
(A) WANDBUEGEL - 45° (ZUBEHOER)
(A) BRIDA DE PARED - 45° (OPCIONAL)

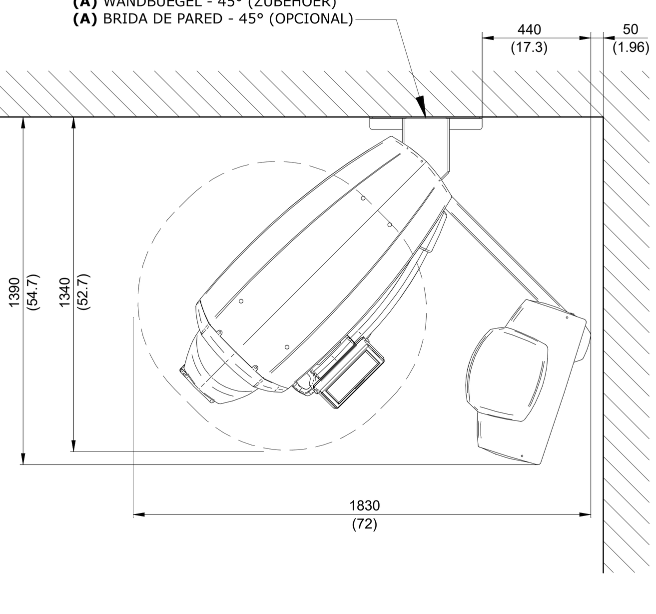

(A) STAFFA A PARETE - 45° (OPZIONALE)
(A) WALL MOUNT BRACKET - 45° (OPTIONAL)
(A) BRIDE MURALE - 45° (EN OPTION)
(A) WANDBUEGEL - 45° (ZUBEHOER)
(A) BRIDA DE PARED - 45° (OPCIONAL)

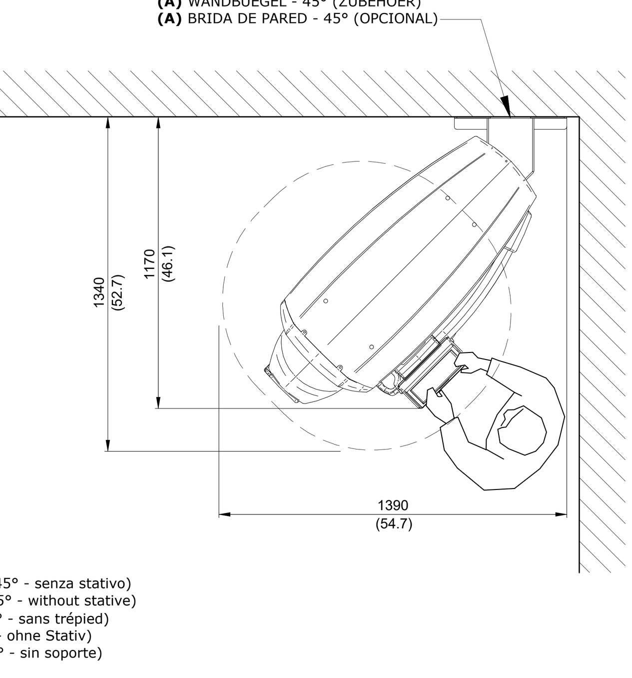

ESEMPIO DI INSTALLAZIONE (45° - senza stativo)
EXAMPLE OF INSTALLATION (45° - without stative)
EXAMPLE D'INSTALLATION (45° - sans trépied)
AUFSTELLUNGSBEISPIEL (45° - ohne Stativ)
EJEMPLO DE INSTALACION (45° - sin soporte)

F

Fori fissaggio "A PARETE":
La staffa o la semicolonna che sostiene l'unità radiologica deve essere fissata solidamente sulla parete.
Scegliere un sistema di fissaggio adatto alle caratteristiche del muro e capace di resistere ad una forza di strappo di 220 Kg. applicata ad ogni punto di ancoraggio.

Holes for "WALL-MOUNTED" installation:
The bracket or half-column that supports the X-ray unit must be firmly fixed to the wall.
Select a fastening system suitable for the wall capable of withstanding a 220 Kg tear force applied at each anchoring point.

Trous pour fixation MURALE :
Le support ou la demi-colonne sur lequel/laquelle repose l'unité de radiographie, doit être solidement fixé/e au mur.
Choisir un système de fixation adapté aux caractéristiques du mur et capable de résister à une force de déchirement de 220 kg appliquée à chaque point de fixation.

Bohrungen zur „WANDMONTAGE":
Der Tragbügel oder die Halbsäule, die das Röntgengerät trägt, muss fest an der Wand befestigt werden.
Ein Befestigungssystem auswaehlen, dass sich für die Wandcharakteristiken eignet und das in der Lage ist, einer an jeder Verankerungsstelle angewandten Reisskraft von 220 Kg zu widerstehen.

Orificios de fijación "DE PARED":
La brida o la semicolumna que aguanta la unidad radiológica debe fijarse sólidamente a la pared.
Escoger un sistema de fijación adecuado a las características del muro y capaz de resistir a una fuerza de tiro de 220 Kg. aplicada a cada punto de anclaje.

F'

Fori fissaggio "PIASTRA BASE COLONNA FISSA":
Utilizzare tasselli ad espansione (M8 mm).

Holes for "FIXED POST BASE PLATE" installation:
Use the screw anchors (M8 mm).

Orifices fixation "PLAQUE BASE COLONNE FIXE":
Utiliser les chevilles à expansion (M8 mm).

Befestigungsbohrung "GRUNDPLATTE FESTE SAEULE":
Bitte verwenden Sie die drei Spreizdübel (M8 mm).

Orificios fijaciòn "PLACA BASE COLUMNA FIJA":
Utilice los tornillos de expansión (M8 mm).

F''

Fori fissaggio "PULSANTE RAGGI":
Utilizzare i tasselli a corredo (ø 6 mm).

Holes for "X-RAY BUTTON" installation:
Use the anchor bolts provided (ø 6 mm).

Orifices fixation "TOUCHE RAYONS":
Utiliser les chevilles fournies (ø 6 mm).

Befestigungsbohrung "STRAHLEN-TASTE":
Die als Zubehoer mitgelieferten Dübel (ø 6 mm) verwenden.

Orificios fijaciòn "PULSADOR RAYOS":
Utilizar los tacos suministrados (ø 6 mm).

K

- ALIMENTAZIONE ELETTRICA: 115 - 240 VAC - 50/60Hz (monofase).
ATTENZIONE! RISPETTARE LA CORRETTA POLARITA' DEL COLLEGAMENTO.
NOTA (1): verificare la corrispondenza al valore di tensione indicato nei dati di targa prima di effettuare il collegamento.
NOTA (2): verificare l'utilizzo corretto del fusibile di protezione della macchina in funzione della tensione di alimentazione, ved. manuale di installazione.
- POTENZA ASSORBITA: 0,15 KW (riposo) ; 2,0 KW (lavoro).
REQUISITI MINIMI:
Cavo alimentazione:
- 3x1,5mm²: con valore di tensione di 180-240VAC.
- 3x2,5mm²: con valore di tensione di 115-180VAC.

L'impianto deve essere fornito di un adeguato impianto di messa a terra conforme alle normative I.E.C. - US national electrical code e C.E.I.(o comunque vigenti nel luogo di installazione).
In Italia deve essere eseguito in conformità alle norme C.E.I. 64-8 sez.710 (IEC 60364-7-710:2002), che prescrivono l'installazione a monte dell'impianto di un interruttore differenziale con le seguenti caratteristiche:

CON VALORE DI TENSIONE DI 180 - 240 VAC	**CON VALORE DI TENSIONE DI 115 - 180 VAC**
CORRENTE NOMINALE: 12A (CURVA D)	CORRENTE NOMINALE: 20A (CURVA D)
SENSIBILITA' DIFFERENZIALE: 0,03A	SENSIBILITA' DIFFERENZIALE: 0,03A
Distanza tra i contatti di almeno 3mm	Distanza tra i contatti di almeno 3mm

Il colore dei 3 conduttori deve corrispondere a quanto prescritto dalle norme. Se l'interruttore differenziale si trova in una posizione di difficile accesso, è consigliabile installare un ulteriore interruttore di alimentazione bipolare in posizione facilmente accessibile.
- COLLEGAMENTO PER LAMPADE DI SEGNALAZIONE (se necessario):
Per il comando delle lampade, predisporre 4 fili di 0,5 - 1 mm² **(canalizzazione separata dalla rete)**:
- 2 fili per "lampada ready" (connessione alla scheda PFC: tra 1 e 2 del K8);
- 2 fili per "lampada emissione x-ray" (connessione alla scheda PFC: tra 3 e 4 del K8).

Alimentazione lampade: max 240 VAC - max 3 A. In caso di carichi maggiori, utilizzare un relè di servizio.
- CAVO "ETHERNET" PER IL COLLEGAMENTO CON "HUB" DI RETE O "PC" (canalizzazione separata dalla rete):
Per il collegamento alla rete (HUB) è necessario utilizzare un cavo "patch" - RJ-45 (maschio) - RJ-45 (maschio) - UTP - CAT. 5e o superiore.
- CAVO DI COLLEGAMENTO AL "RICEVITORE DI IMMAGINI" (canalizzazione separata dalla rete):
Per questo collegamento, utilizzare un cavo ethernet "patch" - RJ-45 (maschio) - RJ-45 (maschio) - UTP - CAT. 6 o superiore.
- COLLEGAMENTO INTERLOCK:
Utilizzare un contatto pulito normalmente aperto (aperto = porta aperta) e collegare a K6 (ILK) della scheda PFC. Il contatto deve avere un rating di almeno 12V / 100 mA.
- COLLEGAMENTO EMERGENZA ESTERNA:
Utilizzare un contatto pulito normalmente aperto (aperto = pulsante premuto) e collegare a K7 (EMG) della scheda PFC. Il contatto deve avere un rating di almeno 12V / 100 mA.

- POWER SUPPLY: 115 - 240 VAC - 50/60Hz (single-phase).
ATTENTION! RESPECT THE CORRECT CONNECTION POLARITY.
NOTE (1): verify that the voltage indicated on the name plate is suitable before attempting the connetion.
NOTE (2): check that the fuse fitted to protect the unit is correct for the power supply voltage, see installation manual.
- ABSORBED POWER: 0.15 kW (standby) ; 2.0 (work).
MINIMUM REQUIREMENT:
Power cord:
- 3x1.5mm²: with voltage 180-240VAC.
- 3x2.5mm²: with voltage 115-180VAC.

The electrical wiring must be effectively grounded in compliance with I.E.C. - us national electrical code - and C.E.I standards (or in any case all current local standards).
In Italy the electrical wiring must be done in compliance with electrical code C.E.I. 64-8 sez.710 (IEC 60364-7-710:2002), that require a differential switch with the following specifications is installed before the system:

WITH POWER SUPPLY 180 - 240 VAC	**WITH POWER SUPPLY 115 - 180 VAC**
NOMINAL CURRENT: 12A (BEND D)	NOMINAL CURRENT: 20A (BEND D)
DIFFERENTIAL SENSITIVITY: 0.03A	DIFFERENTIAL SENSITIVITY: 0.03A
A CLEARANCE OF AT LEAST 3mm	A CLEARANCE OF AT LEAST 3mm

The color of the 3 wires must be as set forth by the standards. If the differential switch is found in a hard-to-reach area, install another switch in a place that the operator can easily access.
- INDICATOR LIGHT CONNECTION (if necessary):
Use 4 0.5 - 1 mm² wires for the indicator lights **(conduits separate from mains)**:
- 2 wires for "ready" light (connection to PFC card: between 1 and 2 of the K8);
- 2 wires for "x-ray emission light" (connection to PFC card: between 3 and 4 of the K8).

Lamp power supply: max 240 VAC - max 3 A. Use a service relay for higher loads.
- "ETHERNET" CABLE FOR CONNECTION TO NETWORK "HUB" OR "PC" (conduits separate from mains):
Use a "patch" cable for connection to network (HUB) - RJ-45 (male) - RJ-45 (male) - UTP - CAT. 5e or above.
- "IMAGE RECEIVER" CONNECTION CABLE (separate ducting from power supply):
Make this connection using a - RJ-45 (male) - RJ-45 (male) - UTP "patch" Ethernet cable - CAT. 6 or above.
- INTERLOCK CONNECTION:
Use a normally open dry contact (open = open port) and connect to K6 (ILK) of PFC board. The contact rating must be at least 12V / 100mA.
- EXTERNAL EMERGENCY CONNECTION:
Use a normally open dry contact (open = button pressed) and connect to K7 (EMG) of PFC board. The contact rating must be at least 12V / 100mA.

- ALIMENTATION ELECTRIQUE: 115 - 240 VAC - 50/60Hz (monophase).
ATTENTION! IL FAUT RESPECTER LA CORRECTE POLARITE DU BRANCHEMENT.
Remarque (1): controler que la valeur de tension indiquée dans les données reportées sur la plaque correspond bien avant de procéder au branchement.
Remarque (2): s'assurer que le fusible de protection de l'appareil correspond à la tension d'alimentation (voir manuel d'installation).
- PUISSANCE ABSORBEE: 0,15 kW (à repos) ; 2,0 kW (en marche).
PRE-REQUIS MINIMUMS:
Cable d'alimentation:
- 3x1,5mm²: avec une valeur de tension 180-240VAC.
- 3x2,5mm²: avec une valeur de tension 115-180VAC.

L'equipement doit être pourvu d'une installation de mise à la terre adaptée et conforme aux réglementations i.e.c. - us national electrical code - et c.e.i. (ou dans tous les cas, en vigueur dans la pays d'installation).
En Italie, elle doit être realisée en conformité aux normes c.e.i. 64-8 sez.710 (IEC 60364-7-710:2002), qui prescrivent l'installation en amont d'un disjoncteur differentiel avant les caractéristiques suivantes:

AVEC ALIMENTATION ELECTRIQUE 180 - 240 VAC	**AVEC ALIMENTATION ELECTRIQUE 115 - 180 VAC**
COURANT NOMINAL: 12A (COURBE D)	COURANT NOMINAL: 20A (COURBE D)
SENSIBILITÉ DIFFERENTIELLE: 0,03A	SENSIBILITÉ DIFFERENTIELLE: 0,03A
DISTANCE ENTRE LES CONTACTS D'AU MOINS 3mm	DISTANCE ENTRE LES CONTACTS D'AU MOINS 3mm

La couleur des 3 conducteurs doit correspondre aux prescriptions réglementaires. Si l'interrupteur différentiel se trouve dans une position difficile d'accès, il est conseillé d'installer un autre interrupteur à une position facile d'accès pour l'opérateur.
- BRANCHEMENT POUR LAMPES DE SIGNALISATION (si nécessaire):
Pour la commande des lampes, préparer 4 fils de 0,5 - 1 mm² **(canalisation séparée du secteur)**:
- 2 fils pour "témoin ready" (connexion à la carte PFC: entre 1 et 2 du K8);
- 2 fils de 1,5mm pour "témoin émission x-ray" (connexion à la carte PFC: entre 3 et 4 du K8).

Alimentation des lampes : max. 240 VAC - max. 3 A. En cas de charges supérieures, utiliser un relais de service.
- CÂBLE " ETHERNET" POUR LA CONNEXION AVEC "HUB" DE RESEAU OU "PC" (canalisation séparée du réseau):
Pour le branchement au réseau (HUB) il est nécessaire d'utiliser un câble "patch" - RJ-45 (male) - RJ-45 (male) - UTP - CAT. 5e ou supérieure.
- CÂBLE DE CONNEXION AU « RÉCEPTEUR D'IMAGES » (ligne électrique séparée du réseau) :
Pour ce raccordement, utiliser un câble ethernet « patch » - RJ-45 (mâle) - RJ-45 (mâle) - UTP - CAT. 6 ou supérieure.
- RACCORDEMENT INTERLOCK :
Utiliser un contact sec normalement ouvert (ouvert = port ouvert) et brancher à K6 (ILK) de la carte PFC. Le contact doit avoir une tension nominale d'au moins 12V / 100mA.
- RACCORDEMENT URGENCE EXTERNE :
Utiliser un contact sec normalement ouvert (ouvert = bouton appuyé) et brancher à K7 (EMG) de la carte PFC. Le contact doit avoir une tension nominale d'au moins 12V / 100mA.

- STROMVERSORGUNG: 115 - 240 VAC - 50/60HZ (einphasig).
ACHTUNG! BEACHTEN SIE DIE RICHTIGE POLARITAT DER VERBINDUNG.
HINWEIS(1):bevor man den anschluss vornimmt, muss die übereinstimmung mit dem auf dem datenschild spannungswert gegeben ist.
HINWEIS(2):überprüfen, ob die Maschinensicherung korrekt auf die Eingangsspannung ausgelegt ist, siehe Installationsanleitung.
- ANSCHLUSSLEISTUNG: 0,15 kW (im Standby) ; 2,0 kW (im Betrieb).
MINDESTVORAUSSETZUNGEN:
Speisekabel:
- 3x1,5mm²: mit Spannungswert von 180-240VAC.
- 3x2,5mm²: mit Spannungswert von 115-180VAC.

Die anlage muss mit einer angemessenen erdungsanlage ausgerüstet sein, di eden richtlinien i.e.c. - us national electrical code - sowie cei entspricht (oder in jedem fall den am aufstellungsort geltenden richtlinien).
in italien muss diese anlage übereinstimmend zu den c.e.i. normen 64-8 sez.710 hergestellt werden (IEC 60364-7-710:2002), diese schreiben vor, dass vorgelagert zur anlage ein fehlerstrom-schutzschalter mit eingenschaften installiert werden muss:

STROMVERSORGUNG 180 - 240 VAC	**STROMVERSORGUNG 115 - 180 VAC**
NENNSTROM: 12A (BOGEN D)	NENNSTROM: 20A (BOGEN D)
DIFFERENTIAL EMPFINDLIHKEIT: 0,03A	DIFFERENTIAL EMPFINDLIHKEIT: 0,03A
MINDESTENS 3mm ABSTAND ZWISCHEN DEN KONTAKTEN	MINDESTENS 3mm ABSTAND ZWISCHEN DEN KONTAKTEN

Die Farbe der 3 leiter muss den durch die Normen vorgeschriebenen Voraussetzungen entsprechen.
Wenn sich der Fehlerstromschutzschalter an einer schwer erreichbaren Stelle befindet, empfiehlt es sich, einen weiteren Schalter an einer für den Bediener leichter erreichbaren Stelle zu installieren.
- ANSCHLUSS FUER MELDELEUCHTEN (falls notwendig):
Zur Steuerung der Lampen muessen vier 0,5 - 1mm²-Draehte vorgesehen werden **(Kabelkanalverlegung separat vom Netz)**:
- 2 Draehte fuer die "Ready-Leuchte" (Verbindung zur PFC-Karte: zwischen 1 und 2 von K8);
- 2 Draehte fuer die "Roentgenstrahlemissionsleuchte" (Verbindung zur PFC-Karte: zwischen 3 und 4 von K8).

Eingangsspannung Lampen: max. 240 VAC - max. 3 A. Im Fall von hoeheren Belastungen muss ein Arbeitsrelais verwendet werden.
- "ETHERNET"-KABEL FUER DEN ANSCHLUSS AN NETZWERK-HUB ODER PC (Kabelkanalverlegung separat vom Netz):
Fuer den Netzanschluss (HUB)muss folgendes verwendet werden: ein "Patch"-Kabel - RJ-45 (maennlich) - RJ-45 (maennlich) - UTP - CAT. 5e oder höher verwenden.
- VERBINDUNGSKABEL ZUM „BILDEMPFÄNGER" (Leitungssystem separat vom Netz):
Für diesen Anschluss ein Ethernet-Patchkabel - RJ-45 (männlich) - RJ-45 (männlich) - UTP - KAT. 6 oder höher verwenden.
- INTERLOCK-VERBINDUNG:
Einen normal geöffneten potenzialfreien Kontakt (offen = geöffneter Port) verwenden und an den K6 (ILK) der PFC-Platine schließen. Der Kontakt muss einen Wert von mindestens 12V / 100mA aufweisen.
- VERBINDUNG MIT EXTERNEM NOT-AUS:
Einen normal geöffneten potenzialfreien Kontakt (offen = Taste gedrückt) verwenden und an den K7 (EMG) der PFC-Platine schließen. Der Kontakt muss einen Wert von mindestens 12V / 100mA aufweisen.

- ALIMENTACIÓN ELÉCTRICA: 115 - 240 VAC - 50/60HZ (monofásico).
ATENCION! RESPETAR LA CORRECTA POLARIDAD DEL CONEXION.
NOTA (1): comprobar la correspondencia con el valor de tensión indicado en los datos indicados en la placa antes de efectuar la conexión.
NOTA (2): comprobar el uso correcto del fusible de protección de la máquina en función de la tensión de alimentación; ver manual de instalación.
- POTENCIA ABSORBIDA: 0,15 KW (descanso) ; 2,0 KW (trabajo).
REQUISITOS MÍNIMOS:
Cable de alimentacion:
- 3x1,5mm²: con una tensión de 180 a 240 VAC.
- 3x2,5mm²: con una tensión de 115 a 180 VAC.

La instalación debe poseer una adecuada toma de tierra que cumpla con las normativas i.e.c. - us national electrical code y c.e.i. (o de todos modos, vigentes en el lugar de instalación).
En italia debe efectuarse de acuerdo con las normas c.e.i. 64-8 sez.710 (IEC 60364-7-710:2002), que prescriben la instalación aguas arriba de la instalación, de un interruptor diferencial con las características siguientes:

VALOR DE ALIMENTACION 180 - 240 VAC	**VALOR DE ALIMENTACION 115 - 180 VAC**
CORRIENTE NOMINAL: 12A (CURVA D)	CORRIENTE NOMINAL: 20A (CURVA D)
SENSIBILIDAD DIFERENCIAL: 0,03A	ENSIBILIDAD DIFERENCIAL: 0,03A
DISTANCIA ENTRE LOS CONTACTOS DE, POR LO MENOS, 3 mm	DISTANCIA ENTRE LOS CONTACTOS DE, POR LO MENOS, 3 mm

El color de los tres conductores debe corresponder con todo lo prescrito por las normas. Si el interruptor diferencial se encuentra en una posición de difícil acceso, se aconseja instalar otro interruptor en posición fácilmente accesible al operador.
- CONEXION PARA LUCES DE SENALIZACION (si es necesario):
Para el accionamiento de las làmparas, predisponer 4 hilos de 0,5 - 1 mm² **(canalizacion separada de la red)**:
- 2 hilos para "luz ready" (conexión a la tarjeta PFC: entre 1 y 2 del K8);
- 2 hilos para "luz emision x-ray" (conexión a la tarjeta PFC: entre 3 y 4 del K8).

Alimentación lámparas: máx. 240 VAC - máx. 3 A. En caso de cargas mayores, utilizar un relé de servicio.
- CABLE "" PETHERNETARA LA CONEXION CON "HUB" DE RED O "PC" (canalizacion separada de la red):
Para la conexion a la red (HUB) es necesario utilizar un cable "patch" - RJ-45 (macho) - RJ-45 (macho) - UTP - CAT. 5e o superior.
- CABLE DE CONEXIÓN AL "RECEPTOR DE IMÁGENES" (canalización separada de la red):
Para esta conexión, utilizar un cable ethernet "patch" - RJ-45 (macho) - RJ-45 (macho) - UTP - CAT. 6 o superior.
- CONEXIÓN INTERLOCK:
Utilizar un contacto limpio normalmente abierto (abierto = puerto abierto) y conectar a K6 (ILK) de la tarjeta PFC. El contacto debe tener un rating de al menos 12V / 100mA.
- CONEXIÓN EMERGENCIA EXTERNA:
Utilizar un contacto limpio normalmente abierto (abierto = pulsador presionado) y conectar a K7 (EMG) de la tarjeta PFC. El contacto debe tener un rating de al menos 12V / 100mA.

K'

COLLEGAMENTO "PULSANTE RAGGI" (canalizzazione separata dalla rete):
Predisporre una linea per il collegamento del pulsante raggi dalla posizione desiderata fino alla macchina.
La connessione richiede l'utilizzo di 4 conduttori a bassa tensione **(L = 2100 mm / 82.7 pollici)** adatti ai PLUG telefonici RJ11 6/6.
In alternativa è possibile by-passare il passaparete RJ11 6/6 e collegarsi direttamente al connettore K5 (pin 1, 2, 3 e 4) della scheda PFC utilizzando cavi standard con sezione AWG22 (0.34 mm²) o inferiore: n.1 = 12V; n.2 = pulnte emissione raggi; n.3 = led ready; n.4 = led segnalazione emissione raggi; n.5 = non utilizzato; n.6 = non utilizzato.
Se richiesto il pulsante raggi senza indicazioni luminose, può essere utilizzato un qualunque pulsante normalmente aperto (connessione alla scheda PFC: tra 1 e 2 del K5). Il contatto deve avere un rating di almeno 12V / 100mA.
PRECAUZIONE: Se richiesto il pulsante raggi con indicazioni luminose, occorre utilizzare tassativamente il pulsante cod. 96609090.
La disposizione dei fili del pulsante (cod. 96609090) è la seguente: n.1 = ROSSO (12V) ; n.2 = MARRONE (pulsante emissione raggi) ; n.3 = BIANCO (led ready) ; n.4 = BLU (led segnalazione emissione raggi).

"X-RAY BUTTON" CONNECTION (conduits separate from mains):
Prepare a line for connection of the X-ray key from the chosen position to the unit.
The connection requires the use of 4 low-voltage wires **(L = 2100 mm / 82.7 inches)** suitable for RJ11 6/6 phone PLUGS.
As an alternative, it is possible to by-pass RJ11 6/6 panel mount connector and connect directly to K5 connector (pin 1, 2, 3 and 4) of the PFC board, using standard cables with AWG22 cross section (0.34 mm²) or lower: no.1 = 12V; no.2 = ray emission button; no.3 = LED ready; no.4 = ray emission signal LED; no.5 = not used; no.6 = not used.
If the ray button with no light indicators is required, any other normally open button can be used (connection to PFC card: between 1 and 2 of the K5). The contact rating must be at least 12V / 100mA.
CAUTION: If the ray button with light indicators is required, you must use button code 96609090.
Button wire arrangement (code 96609090) is the following: no.1 = RED (12V) ; no.2 = BROWN (ray emission button) ; no.3 = WHITE (LED ready) ; no.4 = BLUE (ray emission signal LED).

RACCORDEMENT "TOUCHE RAYONS" (canalisation séparée du réseau):
Tirer une ligne é lectrique pour connecter le bouton de déclenchement des rayons de l'appareil à la position souhaitée.
La connexion exige l'utilisation de 4 conducteurs à faible tension **(L = 2100 mm / 82.7 pouces)** adaptés aux PLUG téléphoniques RJ11 6/6.
Comme autre possibilité, on peut by-passer le passe-paroi RJ11 6/6 et se brancher directement au connecteur K5 (broches 1, 2, 3 et 4) de la carte PFC à l'aide des câbles standard à section AWG22 (0,34 mm²) ou inférieure : n.1 = 12V ; n.2 = bouton d'émission des rayons ; n.3 = led prêt ; n.4 = led signalisation d'émission des rayons ; n.5 = inutilisé ; n.6 = inutilisé.
Si le bouton rayons sans témoins lumineux à été demandé, on peut utiliser un bouton normalement ouvert quelconque (connexion à la carte PFC: entre 1 et 2 du K5). Le contact doit avoir une tension nominale d'au moins 12V / 100mA.
PRÉCAUTION : Si le bouton rayons avec témoins lumineux à été demandé, il faut obligatoirement utiliser le bouton réf. 96609090.
La disposition des fils du bouton (réf. 96609090) est la suivante : n.1 = ROUGE (12) ; N.2 = MARRON (bouton d'émission des rayons) ; n.3 = BLANC (led prêt) ; n.4 = BLEU (led signalisation d'émission des rayons).

ANSCHLUSS "STRAHLEN-TASTE" (Kabelkanalverlegung separat vom Netz):
Eine Leitung für den Anschluss der Strahlenemissionstaste von der gewünschten Position bis zur Maschine vorbereiten.
Der Anschluss erfordert die Verwendung von 4 Niederspannungsleitern **(L = 2100 mm / 82.7 zoll)**, die für den Telefon-PLUG RJ11 6/6 geeignet sind.
Alternativ kann die Wanddurchführung RJ11 6/6 umgangen werden und der Anschluss direkt am Verbinder K5 (Pin 1, 2, 3 und 4) der PFC-Platine unter Anwendung von Standard-Kabeln mit Querschnitt AWG22 (0.34 mm²) oder geringer erfolgen: Nr.1 = 12V; Nr.2 = Taste der Röntgenstrahlenemission; Nr.3 = led ready; Nr.4 = LED Röntgenstrahlen-Anzeige; Nr.5 = nicht verwendet; Nr.6 = nicht verwendet.
Falls die Röntgenstrahlentaste ohne Lichtanzeige vorgeschrieben ist, kann eine andere normalerweise offene Taste verwendet werden (Verbindung zur PFC-Karte: zwischen 1 und 2 von K5). Der Kontakt muss einen Wert von mindestens 12V / 100mA aufweisen.
VORSICHT: Falls die Röntgenstrahlentaste mit Lichtanzeige vorgeschrieben ist, muss die Taste Code 96609090 verwendet werden.
Die Anordnung der Drähte der Taste (Code 96609090) ist folgendermaßen: Nr.1 = ROT (12V) ; Nr.2 = BRAUN (Röntgenstrahlentaste) ; Nr.3 = WEISS (led ready) ; Nr.4 = BLAU (LED Röntgenstrahlen-Anzeige).

CONEXION "PULSADOR RAYOS" (canalizacion separada de la red):
Predisponer una línea para la conexión del pulsador de emisión de rayos de la posición deseada hasta la máquina.
La conexión requiere el uso de 4 conductores de baja tensión **(L = 2100 mm / 82.7 pulgadas)** adecuados para los PLUG telefónicos RJ11 6/6.
Como alternativa es posible evitar el pasamuros RJ11 6/6 y conectarse directamente al conector K5 (borne 1, 2, 3 y 4) de la tarjeta PFC utilizando cables estándar con sección AWG22 (0.34 mm²) o inferior: n.1 = 12V; n.2 = pulsador emisión rayos; n.3 = led ready; n.4 = led señalización emisión rayos; n.5 = no utilizado; n.6 = no utilizado.
Si se requiere el pulsador rayos sin indicaciones luminosas, se puede utilizar cualquier pulsador normalmente abierto (conexión a la tarjeta PFC: entre 1 y 2 del K5). El contacto debe tener un rating de al menos 12V / 100mA.
PRECAUCIÓN: Si se requiere el pulsador rayos con indicaciones luminosas, se debe utilizar exclusivamente el pulsador cód. 96609090.
La disposición de los cables del pulsador (cód. 96609090) es la siguiente: n.1 = ROJO (12V) ; n.2 = MARRÓN (pulsador emisión rayos); n.3 = BLANCO (led ready) ; n.4 = AZUL (led señalización emisión rayos).

ATTENZIONE!
Condizione del pavimento:
Le condizioni del pavimento (di tipo continuo), devono essere conformi alle norme di portata secondo DIN 1055 foglio 3.

WARNING!
Floor conditions:
The floor (continuous) should meet the load-bearing capacity set forth by DIN 1055, sheet 3.

ATTENTION!
État du sol:
L'état du sol (de type continu), doit être conformes aux réglementations de capacité selon la norme DIN 1055 feuillet 3.

ZUR BEACHTUNG!
Bedingungen des Fußbodens:
Die Bedingungen, die der Fußboden (Typ Estrich) erfüllen muss, müssen den Vorschriften hinsichtlich der Tragfähigkeit gemäß DIN 1055 Blatt 3 entsprechen.

ATENCION!
Condición del pavimento:
Las condiciones del pavimento (de tipo continuo), deben cumplir con las normas de capacidad según DIN 1055 folio 3.